Вся серия продукции

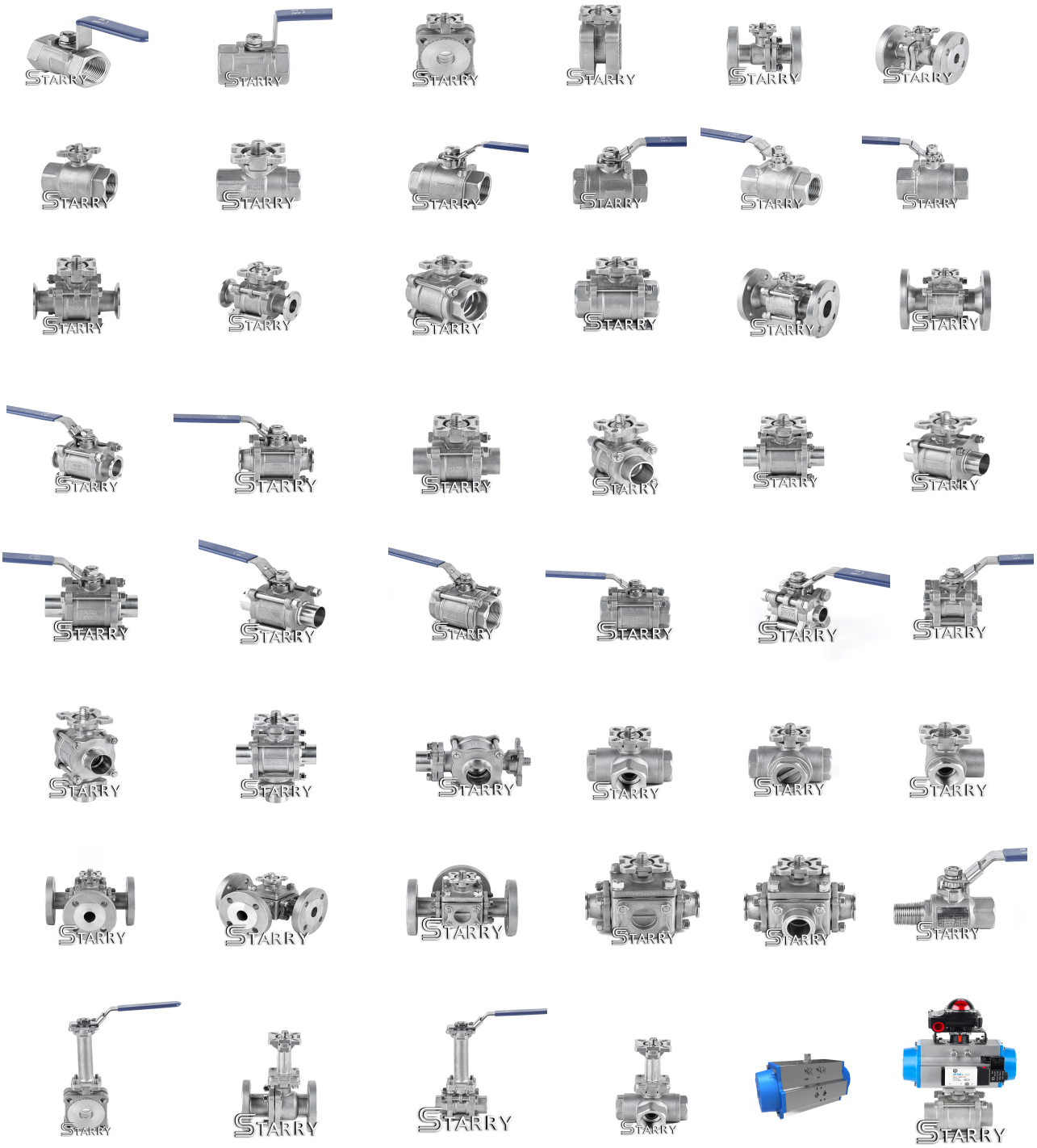

Популярные продукты V-50W

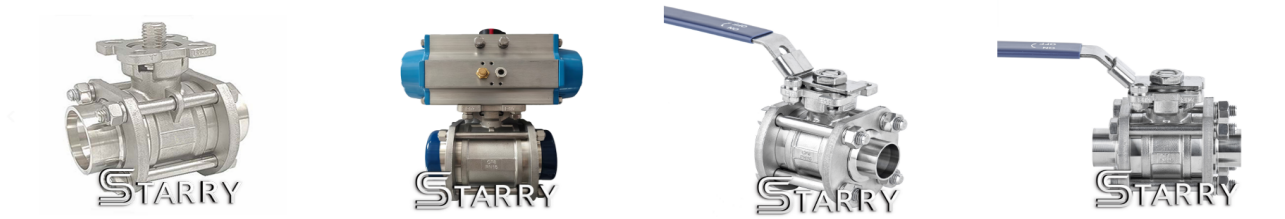

1шт шаровой клапан с ручной резьбой

适用标准:
设计标准: EN 12516
材料标准: EN 10213
检验、测试标准: EN 12266
连接标准: DIN2999, ISO228, ISO7-1
产品特性:
通过 PED 认证
缩径
防静电结构
阀杆防爆出设计
防静电结构
高温密封材料 (可选)
技术参数:
温度范围: -20℃～+180℃
工作压力: PN40

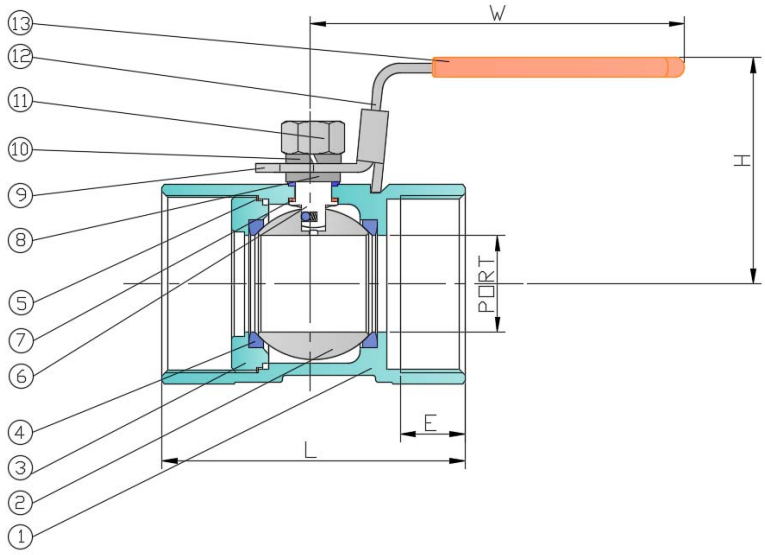

NO.	零件名称	材料					
		美标			欧标		
1.	阀　体	CF8	CF8M	WCB	1.4308	1.4408	1.0619
2.	钢　球	CF8	CF8M		1.4308	1.4408	
3.	阀　盖	CF8	CF8M	WCB	1.4308	1.4408	1.0619
4.	球　垫	PTFE(FDA)/PTFE/RTFE/PEEK/PPL/TFM1600					
5.	大薄片	PTFE(FDA)/PTFE/RTFE /TFM1600					
6.	防静电中轴	SS316/SS304					
7.	小薄片	PTFE(FDA)/PTFE/RTFE/PPL/TFM1600					
8.	中口组	PTFE(FDA)/PTFE/RTFE/PPL/TFM1600					
9.	中轴平垫片	SS 304					
10.	手把锁紧垫片	SS 304					
11.	手把锁紧螺母	SS 304					
12.	手　把	SS 304					
13.	手把胶套	PVC					

V-10T

★ V-10T 尺寸表（mm）

DN	PORT	L	E	H1	W
08	5.0	45	11	37	60
10	6.9	50	11.4	37	70
15	9.2	60	15	48	85
20	12.5	65	16.3	50	85
25	15.0	75	19.1	55	108
32	20.0	85	21.4	60	108
40	25.0	90	21.4	69	123
50	32.0	110	25.7	75	123

Сверхтонкий 1шт Фланец шаровой клапан с платформой ISO5211

适用标准:
设计标准: EN 12516-1, ISO 5211
材料标准: EN 10213-2, EN 10213-4
ASME A351, ASME A216
检验、测试标准: EN 12266-1
连接标准: EN 1092-1
产品特性:
通过 PED 9 认证
全通径
防静电结构
阀杆防爆出设计
阀杆填料自我补偿
锁定装置(可选)
V 型球调节阀 (可选)
高温密封材料 (可选)
真空阀门 (可选)
技术参数:
温度范围: -20℃～+180℃
真空度: 10^{-1}Torr
工作压力: DN15～DN80: PN40; DN100: PN16

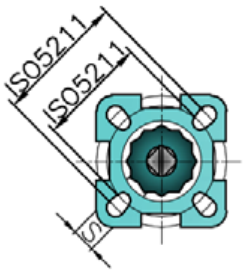

序号	零件名称	材料					
		美标			欧标		
1.	阀　体	CF8	CF8M	WCB	1.4308	1.4408	1.0619
2.	钢　球	CF8	CF8M		1.4308	1.4408	
3.	阀　盖	CF8	CF8M	WCB	1.4308	1.4408	1.0619
4.	球　垫	PTFE(FDA)/PTFE/RTFE/PEEK/PPL/TFM1600					
5.	大薄片	PTFE(FDA)/PTFE/RTFE /TFM1600					
6.	防静电中轴	SS316/SS304					
7.	小薄片	PTFE(FDA)/PTFE/RTFE/PPL/TFM1600					
8.	O 型圈	FKM/FFKM					
9.	中口组	PTFE(FDA)/PTFE/RTFE/PPL/TFM1600					
10.	中轴压圈	SS 304					
11.	碟形弹片	SS 301					
12.	中轴螺母	SS 304					
13.	酒瓶盖	SS 304					
14.	手把锁紧垫片	SS 304					
15.	手把锁紧螺母	SS 304					
16.	手　把	SS 304					
17.	手把胶套	PVC					

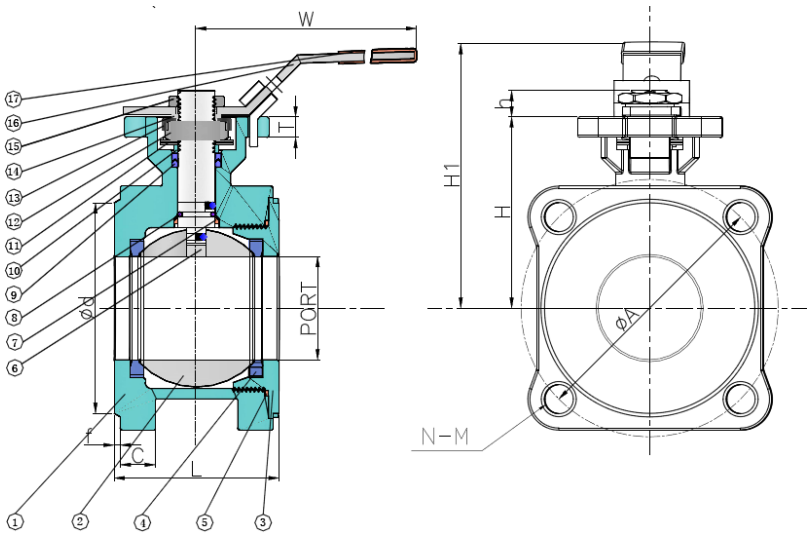

★V-12F 尺寸表 （mm）

SIZE	PORT	L	ØA	C	N	M	Ød	f	T	H	h	H1	S	W	ISO 5211
1/2"	15	42	65	14	4	M12	45	2	6	48	9.4	77	9	130	F03 PCD36 Ø6×4 F04 PCD42 Ø6×4
3/4"	20	46	75	16	4	M12	58	2	6	53	9.4	84	9	130	F03 PCD36 Ø6×4 F04 PCD42 Ø6×4
1"	25	50	85	16	4	M12	68	2	7	59	11.5	103	11	165	F04 PCD42 Ø6×4 F05 PCD50 Ø7×4
1-1/4"	32	58	100	16	4	M16	78	2	7	72	11.5	114	11	165	F04 PCD42 Ø6×4 F05 PCD50 Ø7×4
1-1/2"	38	62	110	15	4	M16	88	3	9	84	15	118	14	190	F05 PCD50 Ø7×4 F07 PCD70 Ø9×4
2"	50	80	125	17	4	M16	102	3	9	93	15	133	14	190	F05 PCD50 Ø7×4 F07 PCD70 Ø9×4
2-1/2"	65	106	145	19	8	M16	122	3	12	102	18.5	153	17	250	F07 PCD70 Ø9×4 F10 PCD102 Ø11×4
3"	76	124	160	21	8	M16	138	3	12	112	18.5	168	17	250	F07 PCD70 Ø9×4 F10 PCD102 Ø11×4
4"	100	152	180	21	8	M16	158	3	12	128	20.5	198	22	300	F10 PCD102 Ø11×4

2шт шаровой клапан с ручной резьбой

适用标准:		
	EN	ASME
设计标准:	EN 12516-1	ASME B16. 34, API6D
材料标准	EN 10213-2, EN10213-4	ASME A351, ASME A216
检验、测试标准	EN 12266-1	API598
连接标准:	DIN2999, ISO228, ISO7-1	ASME B1. 20.1, BS21, BS 2779
产品特性		
通过 PED 认证		
全通径		
防静电设计		
阀杆防爆出		
锁定装置(可选)		
高温密封材料 (可选)		
技术参数:		
温度范围: -20℃～+180℃		
工作压力: DN08~DN50: PN63 DN65~DN80: PN40		

序号	零件名称	材料					
		美标			欧标		
1.	阀　体	CF8	CF8M	WCB	1.4308	1.4408	1.0619
2.	钢　球	CF8	CF8M		1.4308	1.4408	
3.	阀　盖	CF8	CF8M	WCB	1.4308	1.4408	1.0619
4.	球　垫	PTFE(FDA)/PTFE/RTFE/PEEK/PPL/TFM1600					
5.	大薄片	PTFE(FDA)/PTFE/RTFE /TFM1600					
6.	防静电中轴	SS316/SS304					
7.	小薄片	PTFE(FDA)/PTFE/RTFE/PEEK/PPL/TFM1600					
8.	中口组	PTFE(FDA)/PTFE/RTFE/PPL/TFM1600					
9.	中轴压圈	SS 304					
10.	中轴螺母	SS 304					
11.	酒瓶盖	SS 304					
12.	手把锁紧垫片	SS 304					
13.	手把锁紧螺母	SS 304					
14.	手　把	SS 304					
15.	手把胶套	PVC					

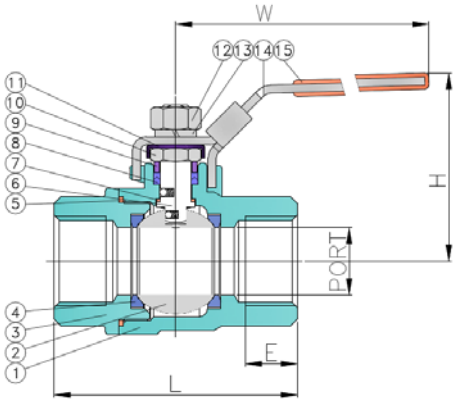

V-20T

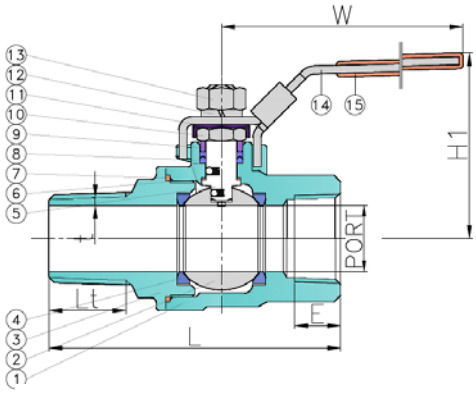

V-20P

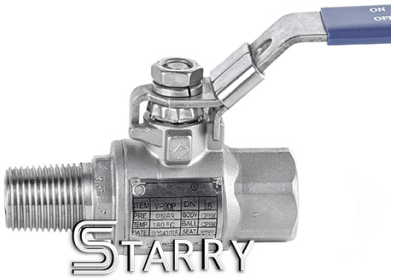

★ V-20T 尺寸表（mm）

NPS	DN	PORT	L	E	H1	W
1/4"	08	11.2	50	12.5	48	100
3/8"	10	12.5	60	12.5	54	100
1/2"	15	15	75	15	62	130
3/4"	20	20	80	16.4	66	130
1"	25	25	90	19.2	70	165
1-1/4"	32	32	110	21.5	76	165
1-1/2"	40	38	120	21.5	89	190
2"	50	50	140	26	97	190
2-1/2"	65	64	185	30.5	125	250
3"	80	76	205	34	140	250

★ V-20P 尺寸表（mm）

NPS	DN	PORT	L	E	Lt	t	H1	W
1/4"	08	7	70	12.5	17	2.2	48	100
3/8"	10	10	75	12.5	20	2.5	54	100
1/2"	15	15	90	15	23	1.8	62	130
3/4"	20	20	95	16.4	25	2.1	66	130
1"	25	25	110	19.2	29	2.6	70	165
1-1/4"	32	32	125	21.5	32	3.5	76	165
1-1/2"	40	38	140	21.5	32	3.4	89	190
2"	50	50	155	26	35	3.3	97	190

2шт шаровой резьбовой клапан с платформой ISO5211

适用标准:		
	EN	ASME
设计标准:	EN 12516-1, ISO5211	ASME B16. 34, API6D, ISO5211
材料标准:	EN 10213-2, EN10213-4	ASME A351, ASME A216
检验、测标准:	EN 12266-1	API 598
连接标准:	DIN2999, ISO228, ISO7-1	ASME B1. 20.1, BS21, BS 2779
产品特性:		
通过 PED 9 认证		
全通径		
防静电结构		
阀杆防爆出设计		
阀杆填料自我补偿		
锁定装置(可选)		
V 型球调节阀 (可选)		
高温密封材料 (可选)		
真空阀门 (可选)		
技术参数:		
温度范围: -20℃～+180℃		
真空度: 10^{-1}Torr		
工作压力: DN08~DN50: PN63; DN65~DN80: PN40		

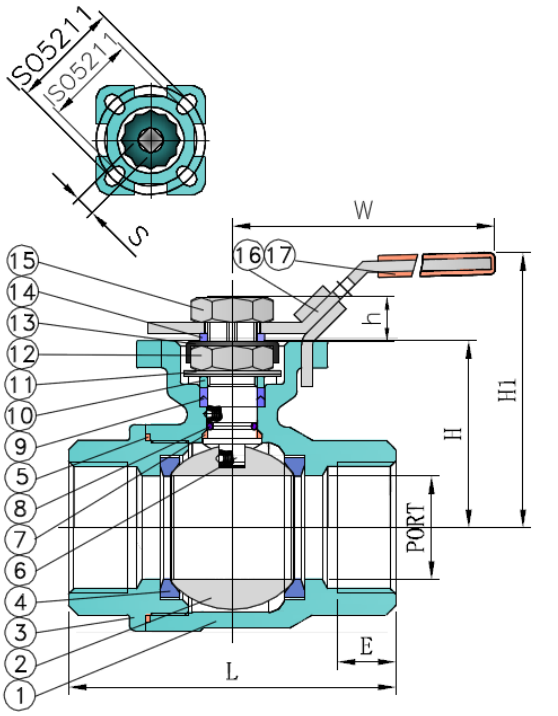

V-22T

序号	零件名称	材料					
		美标			欧标		
1.	阀　体	CF8	CF8M	WCB	1.4308	1.4408	1.0619
2.	钢　球	CF8	CF8M		1.4308	1.4408	
3.	阀　盖	CF8	CF8M	WCB	1.4308	1.4408	1.0619
4.	球　垫	PTFE(FDA)/PTFE/RTFE/PEEK/PPL/TFM1600					
5.	大薄片	PTFE(FDA)/PTFE/RTFE /TFM1600					
6.	防静电中轴	SS316/SS304					
7.	小薄片	PTFE(FDA)/PTFE/RTFE/PPL/TFM1600					
8.	O 型圈	FKM/FFKM					
9.	中口组	PTFE(FDA)/PTFE/RTFE/PPL/TFM1600					
10.	中轴压圈	SS 304					
11.	碟形弹片	SS 301					
12.	中轴螺母	SS 304					
13.	酒瓶盖	SS 304					
14.	手把锁紧垫片	SS 304					
15.	手把锁紧螺母	SS 304					
16.	手　把	SS 304					
17.	手把胶套	PVC					

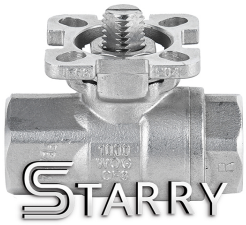

★V-22T 尺寸表 （mm）

NPS	DN	PORT	L	E	T	H	h	H1	S	W	ISO 5211
1/4"	08	10	50	12	6	37	9.5	66	9	130	F03 PCD36 Ø6×4
											F04 PCD42 Ø6×4
3/8"	10	12.5	60	12	6	37	9.5	66	9	130	F03 PCD36 Ø6×4
											F04 PCD42 Ø6×4
1/2"	15	15	130	15	6	37	9.5	66	9	130	F03 PCD36 Ø6×4
											F04 PCD42 Ø6×4
3/4"	20	20	150	16.4	6	42	9.5	73	9	130	F03 PCD36 Ø6×4
											F04 PCD42 Ø6×4
1"	25	25	160	19.2	8	53	11.5	97	11	165	F04 PCD42 Ø6×4
											F05 PCD50 Ø7×4
1-1/4"	32	32	180	21.5	8	60	11.5	102	11	165	F04 PCD42 Ø6×4
											F05 PCD50 Ø7×4
1-1/2"	40	38	200	21.5	10	69	15	104	14	190	F05 PCD50 Ø7×4
											F07 PCD70 Ø9×4
2"	50	50	230	26	10	78	15	118	14	190	F05 PCD50 Ø7×4
											F07 PCD70 Ø9×4
2-1/2"	65	65	290	30.5	12	97	18.5	149	17	250	F07 PCD70 Ø9×4
											F10 PCD102 Ø11×4
3"	80	76	310	34	12	107	18.5	163	17	250	F07 PCD70 Ø9×4
											F10 PCD102 Ø11×4

2шт шаровой резьбовой клапан с платформой ISO5211

适用标准:		
	EN	ASME
设计标准:	EN 12516-1, ISO5211	ASME B16. 34, API 6D, ISO 5211
材料标准:	EN 10213-2, EN 10213-4	ASME A351, ASME A216
检验、测标准:	EN 12266-1	API 598
连接标准:	EN 1092-1	ASME B16.5
结构长度标准:	EN 558-1	ASME B16.10
产品特性:		
通过 PED 97/23/EC CE0035 认证		
全通径		
防静电结构		
阀杆防爆出设计		
阀杆填料自我补偿		
锁定装置(可选)		
V 型球调节阀 (可选)		
高温密封材料 (可选)		
真空阀门 (可选)		
技术参数:		
温度范围: -20℃～+180℃		
真空度: 10^{-1} Torr		

序号	零件名称	材料					
		美标			欧标		
1.	阀　体	CF8	CF8M	WCB	1.4308	1.4408	1.0619
2.	钢　球	CF8	CF8M		1.4308	1.4408	
3.	阀　盖	CF8	CF8M	WCB	1.4308	1.4408	1.0619
4.	球　垫	PTFE(FDA)/PTFE/RTFE/PEEK/PPL/TFM1600					
5.	大薄片	PTFE(FDA)/PTFE/RTFE /TFM1600					
6.	防静电中轴	SS 316/ SS 304					
7.	小薄片	PTFE(FDA)/PTFE/RTFE/PPL/TFM1600					
8.	O 型圈	FKM/FFKM					
9.	中口组	PTFE(FDA)/PTFE/RTFE/PPL/TFM1600					
10.	中轴压圈	SS 304					
11.	碟形弹片	SS 301					
12.	中轴螺母	SS 304					
13.	酒瓶盖	SS 304					
14.	手把锁紧垫片	SS 304					
15.	手把锁紧螺母	SS 304					
16.	手　把	SS 304					
17.	手把胶套	PVC					

★V-22F EN 尺寸表 （mm）

DN		PORT	D	L	ØA	C	N	ØM	Ød	f	T	H	h	H1	S	W	ISO 5211
1/2"	PN16	15	95	108	65	12	4	14	45	2	6	48	9.4	77	9	130	F03 PCD36 Ø6×4
	PN40			140													F04 PCD42 Ø6×4
3/4"	PN16	20	105	117	75	14	4	14	58		6	53	9.4	84	9	130	F03 PCD36 Ø6×4
	PN40			152													F04 PCD42 Ø6×4
1"	PN16	25	115	127	85	14	4	14	68		7	59	11.5	103	11	165	F04 PCD42 Ø6×4
	PN40			165													F05 PCD50 Ø7×4
1-1/4"	PN16	32	140	140	100	16	4	18	78		7	72	11.5	114	11	165	F04 PCD42 Ø6×4
	PN40			178													F05 PCD50 Ø7×4
1-1/2"	PN16	38	150	165	110	16	4	18	88		9	84	15	118	14	190	F05 PCD50 Ø7×4
	PN40			190													F07 PCD70 Ø9×4
2"	PN16	50	165	178	125	18	4	18	102		9	93	15	133	14	190	F05 PCD50 Ø7×4
	PN40			216													F07 PCD70 Ø9×4
2-1/2"	PN16	65	185	190	145	16	4	18	122		12	102	18.5	153	17	250	F07 PCD70 Ø9×4
	PN40			241		20	8										F10 PCD102 Ø11×4
3"	PN16	76	200	203	160	18	8	18	138		12	112	18.5	168	17	250	F07 PCD70 Ø9×4
	PN40			283		22											F10 PCD102 Ø11×4
4"	PN16	100	220	229	180	18	8	18	158		12	128	20.5	198	22	300	F10 PCD102 Ø11×4
	PN40		235	305	190	22		22	162								
5"	PN16	125	250	325	210	20	8	18	188		13	165	28.5	250	27	500	F12 PCD125 Ø14×4
	PN40		270		220	24		26									F14 PCD140 Ø18×4
6"	PN16	150	285	350	240	20	8	22	212		15	185	28.5	270	27	500	F12 PCD125 Ø14×4
	PN40		300		250	26		26	218								F14 PCD140 Ø18×4

NPS		PORT	D	L	ØA	C	N	ØM	Ød	f	T	H	h	H1	S	W	ISO 5211
1/2"	CL150	15	90	108	60.3	9.6	4	16	34.9	2	6	48	9.4	77	9	130	F03 PCD36 Ø6×4
	CL300		95	140	66.7	12.7											F04 PCD42 Ø6×4
3/4"	CL150	20	100	117	69.9	11.2	4	16	42.9		6	53	9.4	84	9	130	F03 PCD36 Ø6×4
	CL300		115	152	82.6	14.3		19									F04 PCD42 Ø6×4
1"	CL150	25	110	127	79.4	12.7	4	16	50.8		7	59	11.5	103	11	165	F04 PCD42 Ø6×4
	CL300		125	165	88.9	15.9		19									F05 PCD50 Ø7×4
1-1/4"	CL150	32	115	140	88.9	14.3	4	16	63.5		7	72	11.5	114	11	165	F04 PCD42 Ø6×4
	CL300		135	178	98.4	17.5		19									F05 PCD50 Ø7×4
1-1/2"	CL150	38	125	165	98.4	15.9	4	16	73.0		9	84	15	118	14	190	F05 PCD50 Ø7×4
	CL300		155	190	114.3	19.1		22.3									F07 PCD70 Ø9×4
2"	CL150	50	150	178	120.7	17.5	4	19	92.1		9	93	15	133	14	190	F05 PCD50 Ø7×4
	CL300		165	216	127	20.7	8										F07 PCD70 Ø9×4
2-1/2"	CL150	65	180	190	139.7	20.7	4	19	104.8		12	102	18.5	153	17	250	F07 PCD70 Ø9×4
	CL300		190	241	149.2	23.9	8	22.3									F10 PCD102 Ø11×4
3"	CL150	76	190	203	152.4	22.3	4	19	127.0		12	112	18.5	168	17	250	F07 PCD70 Ø9×4
	CL300		210	283	168.3	27.0	8	22.3									F10 PCD102 Ø11×4
4"	CL150	100	230	229	190.5	22.3	8	19	157.2		12	128	20.5	198	22	300	F10 PCD102 Ø11×4
	CL300		255	305	200.0	30.2		22.3									
5"	CL150	125	255	394	215.9	22.3	8	22.3	185.7		13	165	28.5	250	27	500	F12 PCD125 Ø14×4
	CL300		280		235.0	33.4											F14 PCD140 Ø18×4
6"	CL150	150	280	403	241.3	23.9	8	22.3	215.9		15	185	28.5	270	27	500	F12 PCD125 Ø14×4
	CL300		320		269.9	35.0	12										F14 PCD140 Ø18×4

2шт Фланец шаровой клапан с платформой ISO5211

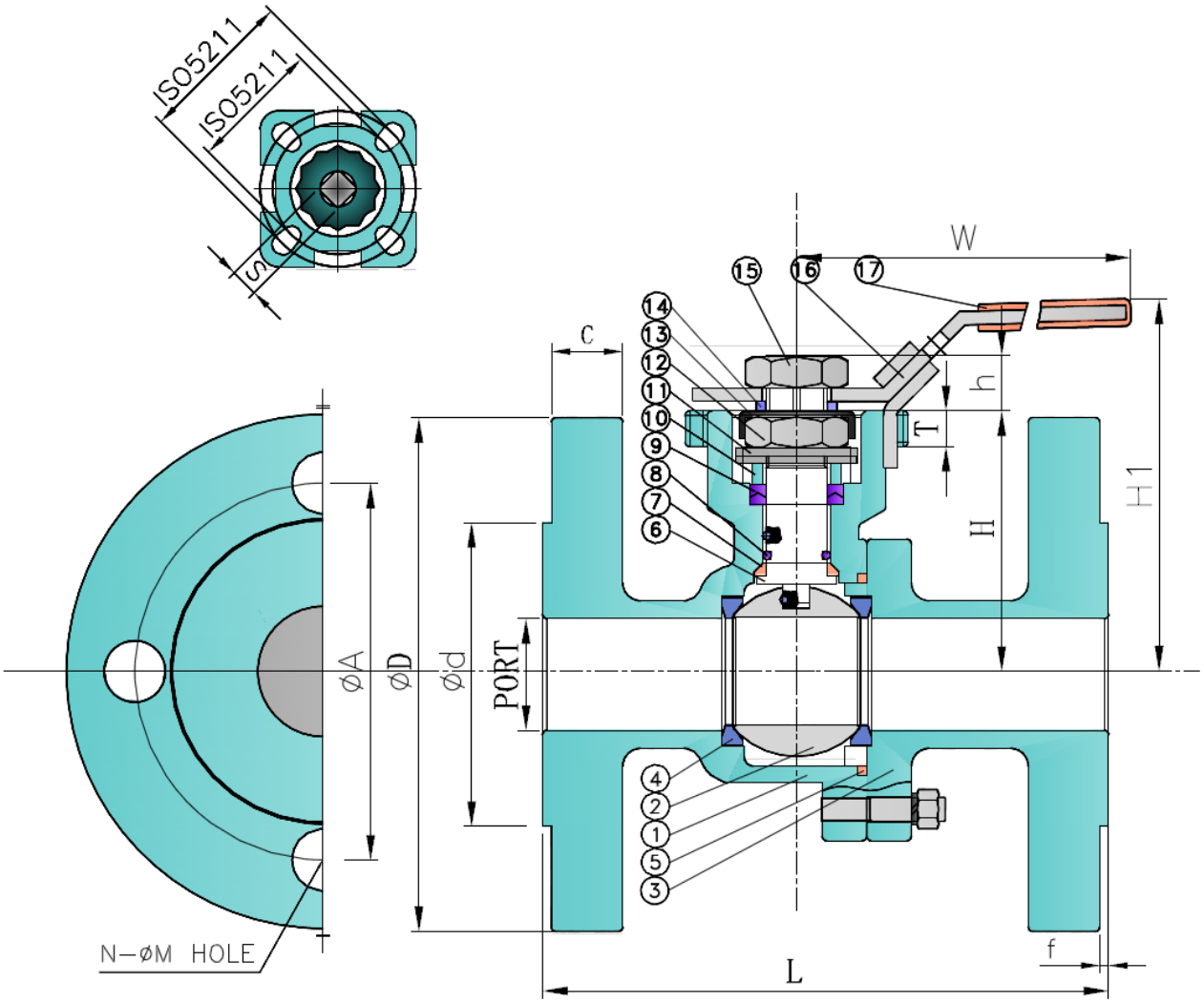

V-22F/ V-22K

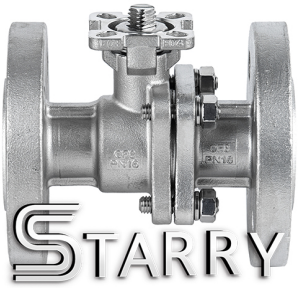

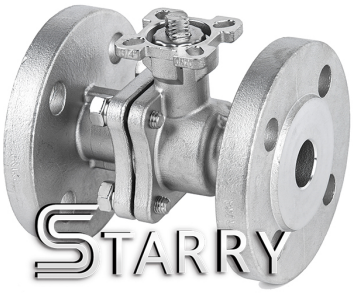

3шт шаровой клапан с платформой ISO5211

适用标准:		
	EN	ASME
设计标准:	EN 12516-1, ISO5211	ASME B16. 34, API 6D, ISO 5211
材料标准:	EN 10213-2, EN 10213-4	ASME A351, ASME A216
检验、测标准:	EN 12266-1	API598
连接标准:		
V-32T: 螺纹连接	DIN2999, ISO228, IO7-1	ASME B1. 20.1, BS21, BS 2779
V-32C: 卡箍连接	ISO 2852	ASME BPE
V-32B: 焊接连接	EN 12627	ASME B16.25
V-32S: 承插焊连接	EN 12760	ASME B16.11
产品特性:		
通过 PED 97/23/EC CE0035 认证		
全通径		
防静电结构		
阀杆防爆出设计		
阀杆填料自我补偿		
锁定装置(可选)		
V 型球调节阀 (可选)		
高温密封材料 (可选)		
真空阀门 (可选)		
技术参数:		
温度范围: -20℃～+180℃		
真空度: 10^{-1}Torr		
工作压力: DN08~DN50: PN63; DN65~DN100: PN40		

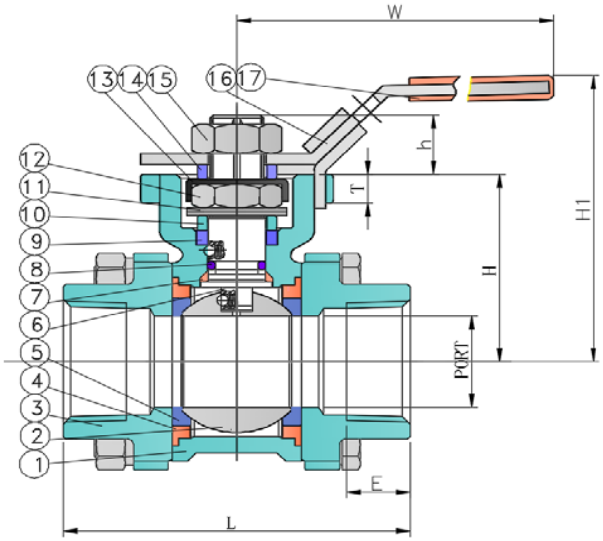

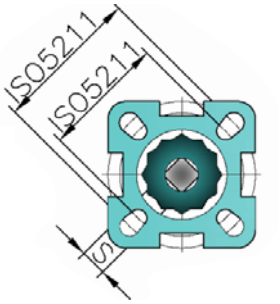

V - 32T

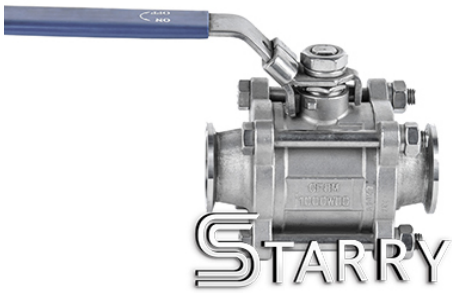

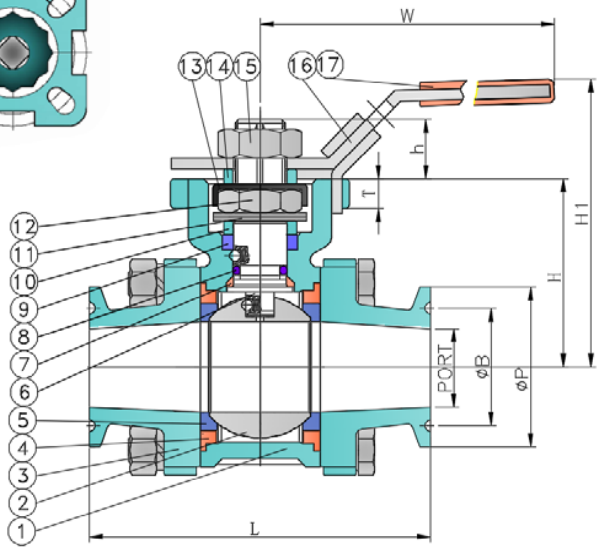

V - 32C

★V-32T 尺寸表 （mm）

NPS	DN	PORT	L	E	T	S	h	H	H1	W	ISO 5211
1/4"	08	11.2	60	11	6	9	9.5	35	64	130	F03 PCD36 Ø6×4 F04 PCD42 Ø6×4
3/8"	10	12.5	60	11.4	6	9	9.5	35	64	130	F03 PCD36 Ø6×4 F04 PCD42 Ø6×4
1/2"	15	15	75	15	6	9	9.5	35	64	130	F03 PCD36 Ø6×4 F04 PCD42 Ø6×4
3/4"	20	20	80	16.3	6	9	9.5	39	70	130	F03 PCD36 Ø6×4 F04 PCD42 Ø6×4
1"	25	25	90	19.1	8	11	11.5	50.5	95	165	F04 PCD42 Ø6×4 F05 PCD50 Ø7×4
1-1/4"	32	32	110	21.4	8	11	11.5	55.5	98	165	F04 PCD42 Ø6×4 F05 PCD50 Ø7×4
1-1/2"	40	38	120	21.4	10	14	15	66	100	190	F05 PCD50 Ø7×4 F07 PCD70 Ø9×4
2"	50	50	140	25.7	10	14	15	68.1	108	190	F05 PCD50 Ø7×4 F07 PCD70 Ø9×4
2-1/2"	65	65	185	30.2	12	17	18.5	93.5	145	250	F07 PCD70 Ø9×4 F10 PCD102 Ø11×4
3"	80	76	205	33.3	12	17	18.5	104	160	250	F07 PCD70 Ø9×4 F10 PCD102 Ø11×4
4"	100	100	240	39.3	12	22	23	112	182	300	F10 PCD102 Ø11×4

★V-32C 尺寸表 （mm）

NPS	DN	PORT	L	B	T	S	h	H	H1	W	ISO 5211
1/2"	15	9.6	92.5	20.24	6	9	9.5	35	64	130	F03 PCD36 Ø6×4 F04 PCD42 Ø6×4
3/4"	20	15.9	101	20.24	6	9	9.5	39	70	130	F03 PCD36 Ø6×4 F04 PCD42 Ø6×4
1"	25	22.2	110	43.6	8	11	11.5	50.5	95	165	F04 PCD42 Ø6×4 F05 PCD50 Ø7×4
1-1/4"	32	28.5	120	43.6	8	11	11.5	55.5	98	165	F04 PCD42 Ø6×4 F05 PCD50 Ø7×4
1-1/2"	40	34.9	129	43.6	10	14	15	66	100	190	F05 PCD50 Ø7×4 F07 PCD70 Ø9×4
2"	50	47.5	145	56.3	10	14	15	68.1	108	190	F05 PCD50 Ø7×4 F07 PCD70 Ø9×4
2-1/2"	65	60.2	174	70.6	12	17	18.5	93.5	145	250	F07 PCD70 Ø9×4 F10 PCD102 Ø11×4
3"	80	72.9	192	83.3	12	17	18.5	104	160	250	F07 PCD70 Ø9×4 F10 PCD102 Ø11×4
4"	100	97.4	236	110.3	12	22	23	112	182	300	F10 PCD102 Ø11×4

3шт шаровой клапан с платформой ISO5211

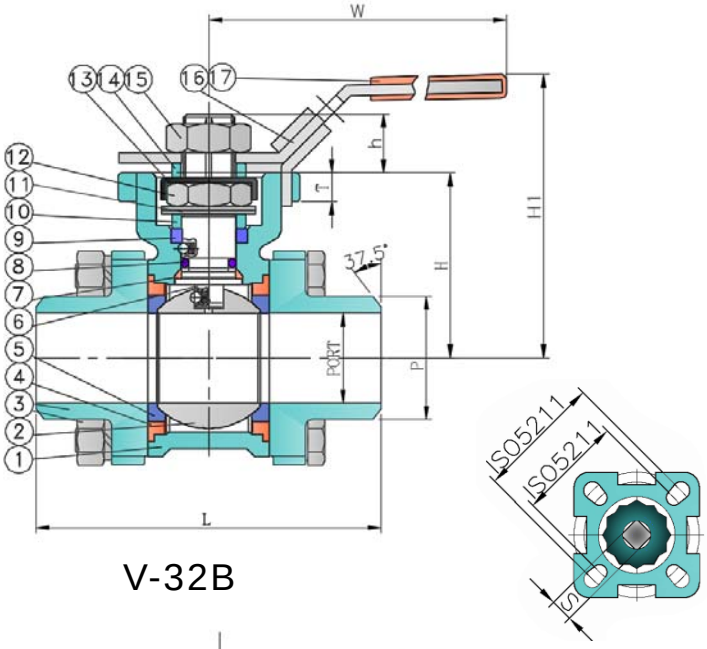

V-32B

序号	零件名称	材料					
		美标			欧标		
1.	阀　体	CF8	CF8M	WCB	1.4308	1.4408	1.0619
2.	钢　球	CF8	CF8M		1.4308	1.4408	
3.	阀　盖	CF8	CF8M*	WCB	1.4308	1.4408	1.0619
4.	球　垫	PTFE(FDA)/PTFE/RTFE/PEEK/PPL/TFM1600					
5.	套　环	PTFE(FDA)/PTFE/RTFE /PPL/TFM1600					
6.	防静电中轴	SS316/SS304					
7.	小薄片	PTFE(FDA)/PTFE/RTFE/PEEK/PPL/TFM1600					
8.	O 型圈	FKM/FFKM					
9.	中口组	PTFE(FDA)/PTFE/RTFE/PPL/TFM1600					
10.	中轴压圈	SS 304					
11.	碟形弹片	SS 301					
12.	中轴螺母	SS 304					
13.	酒瓶盖	SS 304					
14.	手把锁紧垫片	SS 304					
15.	手把锁紧螺母	SS 304					
16.	手　把	SS 304					
17.	手把胶套	PVC					

**V-32B 与 V-32S 产品阀盖材料应采用低碳含量的材料，相关材料有 CF3、CF3M、WCA、1.4306、1.4404。

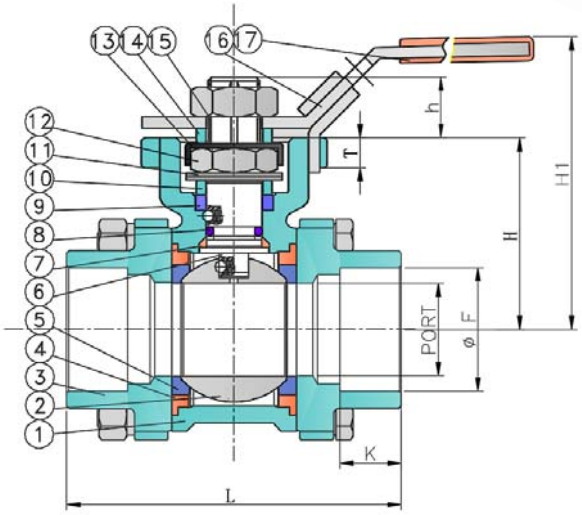

V-32S

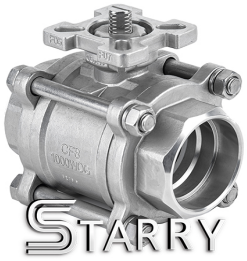

★V-32B 尺寸表 （mm）

NPS	DN	PORT	L	P	T	S	h	H	H1	W	ISO 5211
1/4"	08	7.0	70	13.5	6	9	9.5	35	64	130	F03 PCD36 Ø6×4 F04 PCD42 Ø6×4
3/8"	10	12.5	70	17.2	6	9	9.5	35	64	130	F03 PCD36 Ø6×4 F04 PCD42 Ø6×4
1/2"	15	15	75	21.3	6	9	9.5	35	64	130	F03 PCD36 Ø6×4 F04 PCD42 Ø6×4
3/4"	20	20	90	26.9	6	9	9.5	39	70	130	F03 PCD36 Ø6×4 F04 PCD42 Ø6×4
1"	35	25	100	33.7	8	11	11.5	50.5	95	165	F04 PCD42 Ø6×4 F05 PCD50 Ø7×4
1-1/4"	32	32	110	42.4	8	11	11.5	55.5	98	165	F04 PCD42 Ø6×4 F05 PCD50 Ø7×4
1-1/2"	40	38	125	48.3	10	14	15	66	100	190	F05 PCD50 Ø7×4 F07 PCD70 Ø9×4
2"	50	50	150	60.3	10	14	15	68.1	108	190	F05 PCD50 Ø7×4 F07 PCD70 Ø9×4
2-1/2"	65	65	190	76.1	12	17	18.5	93.5	145	250	F07 PCD70 Ø9×4 F10 PCD102 Ø11×4
3"	80	76	220	88.9	12	17	18.5	104	160	250	F07 PCD70 Ø9×4 F10 PCD102 Ø11×4
4"	100	100	270	115	12	22	23	112	182	300	F10 PCD102 Ø11×4

★V-32S 尺寸表（mm）

SIZE	PORT	L	ØF	K	T	S	h	H	H1	W	ISO 5211
1/4"	11.2	60	14.2	12	6	9	9.5	35	64	130	F03 PCD36 Ø6×4 F04 PCD42 Ø6×4
3/8"	12.5	60	17.6	12	6	9	9.5	35	64	130	F03 PCD36 Ø6×4 F04 PCD42 Ø6×4
1/2"	15	75	21.8	12	6	9	9.5	35	64	130	F03 PCD36 Ø6×4 F04 PCD42 Ø6×4
3/4"	20	80	27.2	15	6	9	9.5	39	70	130	F03 PCD36 Ø6×4 F04 PCD42 Ø6×4
1"	25	90	33.9	15	8	11	11.5	50.5	95	165	F04 PCD42 Ø6×4 F05 PCD50 Ø7×4
1-1/4"	32	110	42.7	15	8	11	11.5	55.5	98	165	F04 PCD42 Ø6×4 F05 PCD50 Ø7×4
1-1/2"	38	120	48.8	15	10	14	15	66	100	190	F05 PCD50 Ø7×4 F07 PCD70 Ø9×4
2"	50	140	61.2	18	10	14	15	68.1	108	190	F05 PCD50 Ø7×4 F07 PCD70 Ø9×4

3шт Фланец шаровой клапан с платформой ISO5211

适用标准:
设计标准: EN 12516-1, ISO5211
材料标准: EN 10213-2, EN 10213-4 ASME A351, ASME A216
检验、测试标准: EN 12266-1, API598
连接标准: EN 1092-1
结构长度标准: EN 558-1
产品特性:
通过 PED 97/23/EC CE0035 认证
全通径
防静电结构
阀杆防爆出设计
阀杆填料自我补偿
锁定装置(可选)
V 型球调节阀 (可选)
高温密封材料 (可选)
真空阀门 (可选)
技术参数:
温度范围: -20℃～+180℃
真空度: 10^{-1}Torr
工作压力: PN40

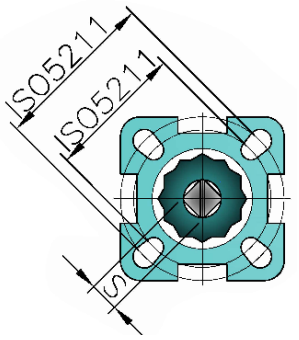

V-32F

序号.	零件名称	材料					
		美标			欧标		
1.	阀 体	CF8	CF8M	WCB	1.4308	1.4408	1.0619
2.	钢 球	CF8	CF8M		1.4308	1.4408	
3.	阀 盖	CF8	CF8M	WCB	1.4308	1.4408	1.0619
4.	球 垫	PTFE(FDA)/PTFE/RTFE/PEEK/PPL/TFM1600					
5.	套 环	PTFE(FDA)/PTFE/RTFE /PPL/TFM1600					
6.	防静电中轴	SS316/SS304					
7.	小薄片	PTFE(FDA)/PTFE/RTFE/PEEK/PPL/TFM1600					
8.	O 型圈	FKM/FFKM					
9.	中口组	PTFE(FDA)/PTFE/RTFE/PPL/TFM1600					
10.	中轴压圈	SS 304					
11.	碟形弹片	SS 301					
12.	中轴螺母	SS 304					
13.	酒瓶盖	SS 304					
14.	手把锁紧垫片	SS 304					
15.	手把锁紧螺母	SS 304					
16.	手 把	SS 304					
17.	手把胶套	PVC					
18.	锁紧螺母	SS 304					
19.	锁紧螺栓垫片	SS 304					
20.	锁紧螺栓	SS 304					

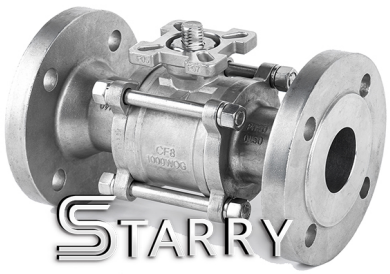

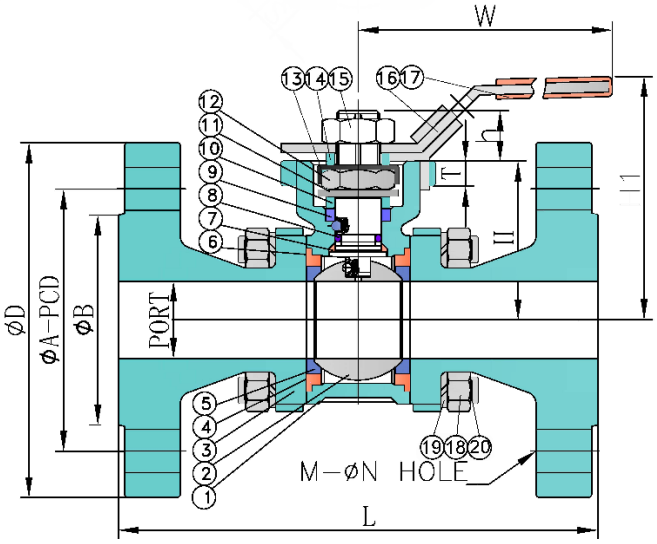

★V-32F EN 尺寸表 （mm）

DN		PORT	D	L	ØA	C	N	ØM	Ød	f	T	H	h	H1	S	W	ISO 5211
15	PN40	15	95	130	65	14	4	14	45		6	35	9.4	64	9	130	F03 PCD36 Ø6×4 F04 PCD42 Ø6×4
20	PN40	20	105	150	75	16	4	14	58		6	39	9.4	70	9	130	F03 PCD36 Ø6×4 F04 PCD42 Ø6×4
25	PN40	25	115	160	85	16	4	14	68		8	50.5	11.5	95	11	165	F04 PCD42 Ø6×4 F05 PCD50 Ø7×4
32	PN40	32	140	180	100	16	4	18	78		8	55.5	11.5	98	11	165	F04 PCD42 Ø6×4 F05 PCD50 Ø7×4
40	PN40	38	150	200	110	16	4	18	88	2	10	66	15	100	14	190	F05 PCD50 Ø7×4 F07 PCD70 Ø9×4
50	PN40	50	165	230	125	18	4	18	102		10	68	15	108	14	190	F05 PCD50 Ø7×4 F07 PCD70 Ø9×4
65	PN40	65	185	290	145	20	8	18	122		12	93.5	18.5	145	17	250	F07 PCD70 Ø9×4 F10 PCD102 Ø11×4
80	PN40	76	200	310	160	22	8	18	138		12	104	18.5	160	17	250	F07 PCD70 Ø9×4 F10 PCD102 Ø11×4
100	PN40	100	235	350	190	22	8	22	162		12	112	23	182	22	300	F10 PCD102 Ø11×4

3шт шаровой клапан для сварки гигиенического класса с платформой ISO5211

适用标准:		
	EN	ASME
设计标准:	EN 12516-1, ISO5211	ASME B16. 34, API 6D, ISO 5211
材料标准:	EN 10213-2, EN 10213-4	ASME A351, ASME A216
检验、测标准:	EN 12266-1	API 598
连接标准:		
V-32W 卫生级对焊	ISO 2037, DIN11850-2	ASME BPE, SMS3008
产品特性:		
通过 PED 97/23/EC CE0035 认证		
全通径		
防静电结构		
阀杆防爆出设计		
阀杆填料自我补偿		
锁定装置(可选)		
V 型球调节阀 (可选)		
高温密封材料 (可选)		
真空阀门 (可选)		
技术参数:		
温度范围: -20℃～+180℃		

序号	零件名称	材料					
		美标			欧标		
1.	阀 体	CF8	CF8M	WCB	1.4308	1.4408	1.0619
2.	钢 球	CF8	CF8M		1.4308	1.4408	
3.	阀 盖	CF8	CF8M*	WCB	1.4308	1.4408	1.0619
4.	球 垫	PTFE(FDA)/PTFE/RTFE/PEEK/PPL/TFM1600					
5.	套 环	PTFE(FDA)/PTFE/RTFE /PPL/TFM1600					
6.	防静电中轴	SS316/SS304					
7.	小薄片	PTFE(FDA)/PTFE/RTFE/PEEK/PPL/TFM1600					
8.	O 型圈	FKM/FFKM					
9.	中口组	PTFE(FDA)/PTFE/RTFE/PPL/TFM1600					
10.	中轴压圈	SS 304					
11.	碟形弹片	SS 301					
12.	中轴螺母	SS 304					
13.	酒瓶盖	SS 304					
14.	手把锁紧垫片	SS 304					
15.	手把锁紧螺母	SS 304					
16.	手 把	SS 304					
17.	手把胶套	PVC					

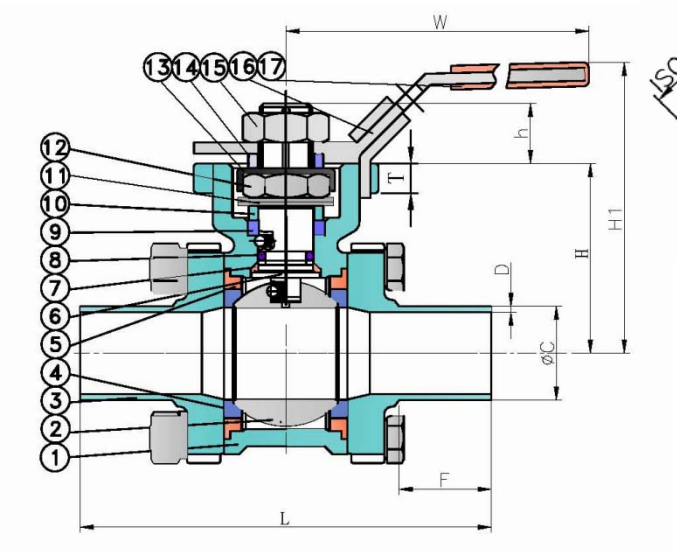

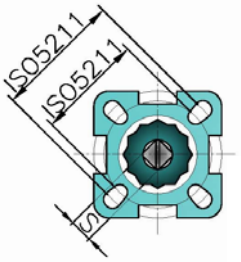

V-32W

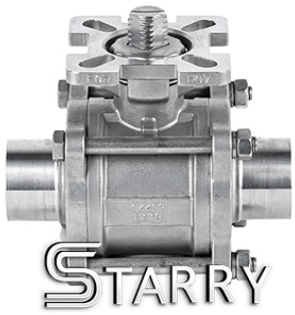

★V-32W 尺寸表（mm)

NPS	DN	L	ASME BPE-2005		ISO 2037		SMS3008		DIN 11850-2			h	F	T	S	W	H	H1	ISO 5211
			C	D	C	D	C	D	C	D	L								
1/2"	15	75	12.7	1.65	17.2	1	/	/	19	1.5	75	9.5	10	6	9	130	35	64	F03 PCD36 Ø6×4 F04 PCD42 Ø 6×4
3/4"	20	106	19.05	1.65	21.3	1	/	/	23	1.5	89	9.5	25	6	9	130	39	70	F03 PCD36 Ø 6×4 F04 PCD42 Ø 6×4
1"	25	112	25.4	1.65	25 25	1.2 1.6	25	1.2	29	1.5	99	11.5	25	8	11	165	50.5	95	F04 PCD42 Ø 6×4 F05 PCD50 Ø 7×4
1-1/4"	32	124	/	/	33.7 33.7	1.2 1.6	32	1.2	35	1.5	110	11.5	25	8	11	165	55.5	98	F04 PCD42 Ø 6×4 F05 PCD50 Ø 7×4
1-1/2"	40	137	38.1	1.65	38 38	1.2 1.6	38	1.2	41	1.5	125	15	25	10	14	190	66	100	F05 PCD50 Ø 7×4 F07 PCD70 Ø 9×4
2"	50	157	50.8	1.65	51 51	1.2 1.6	51	1.5	53	1.5	150	15	30	10	14	190	68.1	108	F05 PCD50 Ø 7×4 F07 PCD70 Ø 9×4
2-1/2"	65	192	63.5	1.65	63.5	1.6	63.5	1.5	70	2	190	18.5	35	12	17	250	93.5	145	F07 PCD70 Ø 9×4 F10 PCD102 Ø 11×
3"	80	212	76.2	1.65	76.1	1.6	76	2	85	2	220	18.5	38	12	17	250	104	160	F07 PCD70 Ø 9×4 F10 PCD102 Ø 11×
4"	100	243	101.6	2.11	102	2	101.6	2	104	2	270	23	38	12	22	300	112	182	F10 PCD102 Ø 11×4

3шт шаровой клапан с ручной резьбой

适用标准:		
	EN	ASME
设计标准:	EN 12516-1	ASME B16. 34, API 6D
材料标准:	EN 10213-2, EN 10213-4	ASME A351, ASME A216
检验、测标准:	EN 12266-1	API 598
连接标准:		
V-32T: 螺纹连接	DIN2999, ISO228, IO7-1	ASME B1. 20.1, BS21, BS 2779
V-32C: 卡箍连接	ISO 2852	ASME BPE
V-32B: 焊接连接	EN 12627	ASME B16.25
V-32S: 承插焊连接	EN 12760	ASME B16.11
产品特性:		
通过 PED 97/23/EC CE0035 认证		
全通径		
防静电结构		
阀杆防爆出设计		
锁定装置(可选)		
V 型球调节阀 (可选)		
高温密封材料 (可选)		
真空阀门 (可选)		
技术参数:		
温度范围: -20℃～+180℃		
真空度: 10^{-1}Torr		
工作压力: DN08~DN50: PN63; DN65~DN100: PN40		

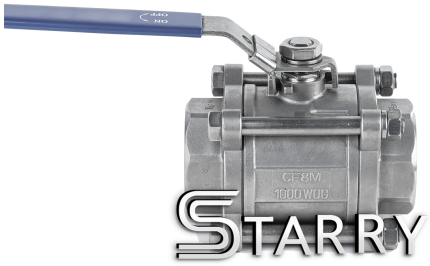

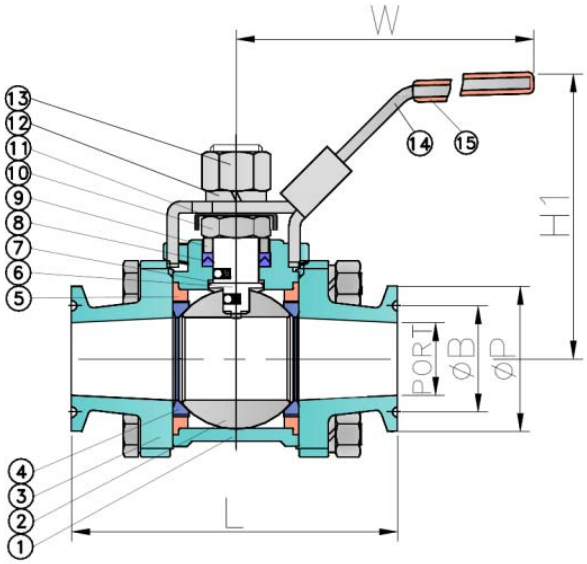

V–30C

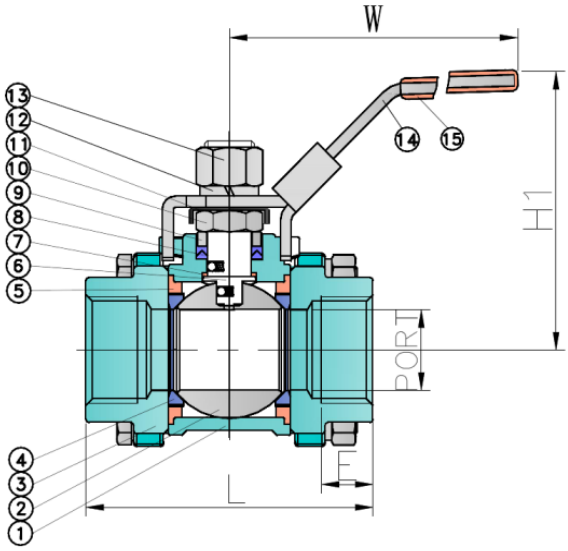

V-30T

★V-30C 尺寸表 （mm）

NPS	DN	PORT	L	ΦB	H1	ΦP	W
1/2"	15	9.6	92.5	20.24	64	25	130
3/4"	20	15.9	101	20.24	70	25	130
1"	25	22.2	110	43.6	95	50.4	165
1-1/4"	32	28.5	120	43.6	98	50.4	165
1-1/2"	40	34.9	129	43.6	100	50.4	190
2"	50	47.5	145	56.3	108	63.9	190
2-1/2"	65	60.2	174	70.6	145	77.4	250
3"	80	72.9	192	83.3	160	90.9	250
4"	100	97.4	236	110.3	182	118.9	300

★V-30T 尺寸表 （mm）

NPS	DN	PORT	L	E	H1	W
1/4"	08	11.2	55	11	48	100
3/8"	10	12.5	60	11.4	48	100
1/2"	15	15	75	15	56	130
3/4"	20	20	80	16.3	61	130
1"	25	25	90	19.1	68	165
1-1/4"	32	32	110	21.4	72	165
1-1/2"	40	38	120	21.4	84	190
2"	50	50	140	25.7	92	190
2-1/2"	65	65	185	30.2	115	250
3"	80	80	205	33.3	138	250
4"	100	100	240	39.3	215	300

3шт шаровой клапан с ручной резьбой （Вакуум）

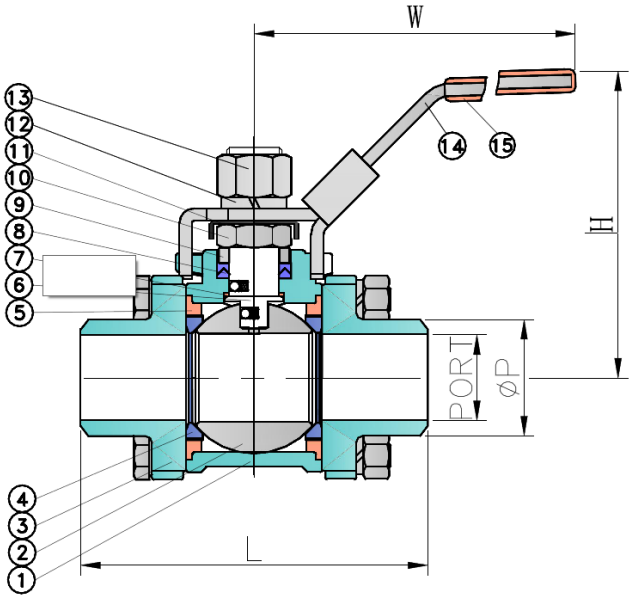

V–30B

序号	零件名称	材料					
		美标			欧标		
1.	阀　体	CF8	CF8M	WCB	1.4308	1.4408	1.0619
2.	钢　球	CF8	CF8M		1.4308	1.4408	
3.	阀　盖	CF8	CF8M	WCB	1.4308	1.4408	1.0619
4.	球　垫	PTFE(FDA)/PTFE/RTFE/PEEK/PPL/TFM1600					
5.	套　环	PTFE(FDA)/PTFE/RTFE /PPL/TFM1600					
6.	防静电中轴	SS316/SS304					
7.	小薄片	PTFE(FDA)/PTFE/RTFE/PEEK/PPL/TFM1600					
8.	中口组	PTFE(FDA)/PTFE/RTFE/PPL/TFM1600					
9.	中轴压圈	SS 304					
10.	中轴螺母	SS 304					
11.	酒瓶盖	SS 304					
12.	手把锁紧垫片	SS 304					
13.	手把锁紧螺母	SS 304					
14.	手　把	SS 304					
15.	手把胶套	PVC					

**V-30B 与 V-30S 产品阀盖材料应采用低碳含量的材料，相关材料有 CF3、CF3M、WCA、1.4306、1.4404。

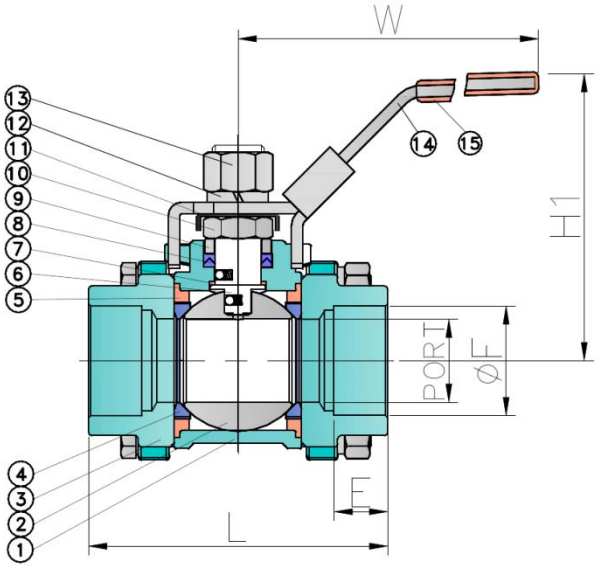

V-30S

★V-30B 尺寸表 （mm）

NPS	DN	PORT	L	ΦP	H1	W
1/4”	08	11.2	70	13.5	48	100
3/8”	10	12.5	70	17.2	48	100
1/2”	15	15	75	21.3	56	130
3/4”	20	20	90	26.9	61	130
1”	25	25	100	33.7	68	165
1-1/4”	32	32	110	42.4	72	165
1-1/2”	40	38	125	48.3	84	190
2”	50	50	150	60.3	92	190
2-1/2”	65	65	190	76.1	115	250
3”	80	80	220	88.9	138	250
4”	100	100	270	115	215	300

★V-30S 尺寸表 （mm）

NPS	DN	PORT	L	ØF	K	H1	W
1/4”	08	11.2	55	14.2	12	64	130
3/8”	10	12.5	60	17.6	12	64	130
1/2”	15	15	75	21.8	12	64	130
3/4”	20	20	80	27.2	15	70	130
1”	25	25	90	33.9	15	95	165
1-1/4”	32	32	110	42.7	15	98	165
1-1/2”	40	38	120	48.8	15	100	190
2”	50	50	140	61.2	18	108	190

3шт Фланец шаровой клапан с платформой ISO5211

适用标准:
设计标准: EN 12516-1,
材料标准: EN 10213-2, EN 10213-4 ASME A351, ASME A216
检验、测试标准: EN 12266-1, API598
连接标准: EN 1092-1
结构长度标准: EN 558-1
产品特性:
通过 PED 97/23/EC CE0035 认证
全通径
防静电结构
阀杆防爆出设计
锁定装置(可选)
高温密封材料 (可选)
真空阀门 (可选)
技术参数:
温度范围 : -20℃～+180℃
真空度: 10^{-1}Torr
工作压力: PN40

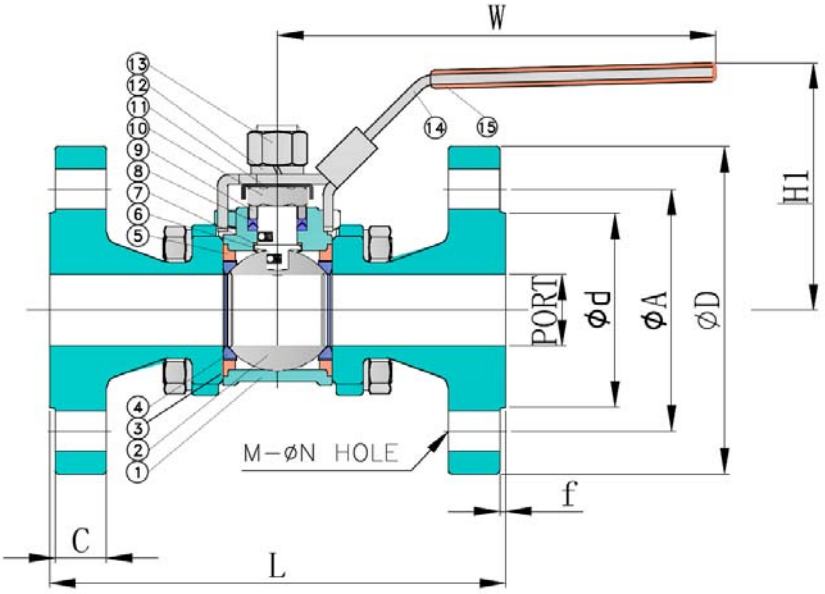

V−30F

序号	零件名称	材料					
		美标			欧标		
1.	阀　体	CF8	CF8M	WCB	1.4308	1.4408	1.0619
2.	钢　球	CF8	CF8M		1.4308	1.4408	
3.	阀　盖	CF8	CF8M	WCB	1.4308	1.4408	1.0619
4.	球　垫	PTFE(FDA)/PTFE/RTFE/PEEK/PPL/TFM1600					
5.	套　环	PTFE(FDA)/PTFE/RTFE /PPL/TFM1600					
6.	防静电中轴	SS316/SS304					
7.	小薄片	PTFE(FDA)/PTFE/RTFE/PEEK/PPL/TFM1600					
8.	中口组	PTFE(FDA)/PTFE/RTFE/PPL/TFM1600					
9.	中轴压圈	SS 304					
10.	中轴螺母	SS 304					
11.	酒瓶盖	SS 304					
12.	手把锁紧垫片	SS 304					
13.	手把锁紧螺母	SS 304					
14.	手　把	SS 304					
15.	手把胶套	PVC					

★V-30F 尺寸表 （mm）

DN		PORT	D	L	ΦA	C	N	ΦM	Φd	f	H1	W
15	PN40	15	95	130	65	14	4	14	45	2	56	130
20	PN40	20	105	150	75	16	4	14	58		61	130
25	PN40	25	115	160	85	16	4	14	68		68	165
32	PN40	32	140	180	100	16	4	18	78		72	165
40	PN40	38	150	200	110	16	4	18	88		84	190
50	PN40	50	165	230	125	18	4	18	102		92	190
65	PN40	65	185	290	145	20	8	18	122		115	250
80	PN40	76	200	310	160	22	8	18	138		138	250
100	PN40	100	235	350	190	22	8	22	162		215	300

2шт шаровой клапан с ручной резьбой

适用标准:		
	EN	ASME
设计标准:	EN 12516-1	ASME B16. 34, API 6D
材料标准:	EN 10213-2, EN 10213-4	ASME A351, ASME A216
检验、测试标准:	EN 12266-1	API 598
连接标准:	DIN2999, ISO228, ISO7-1	ASME B1. 20.1, BS21, BS 2779
产品特性:		
通过 PED 97/23/EC CE0035 认证		
全通径		
防静电结构		
阀杆防爆出设计		
锁定装置(可选)		
高温密封材料 (可选)		
真空阀门 (可选)		
技术参数:		
温度范围: -20℃～+180℃		
真空度: 10^{-1}Torr		
工作压力: DN08~DN25: PN140; DN32~DN50: PN100		

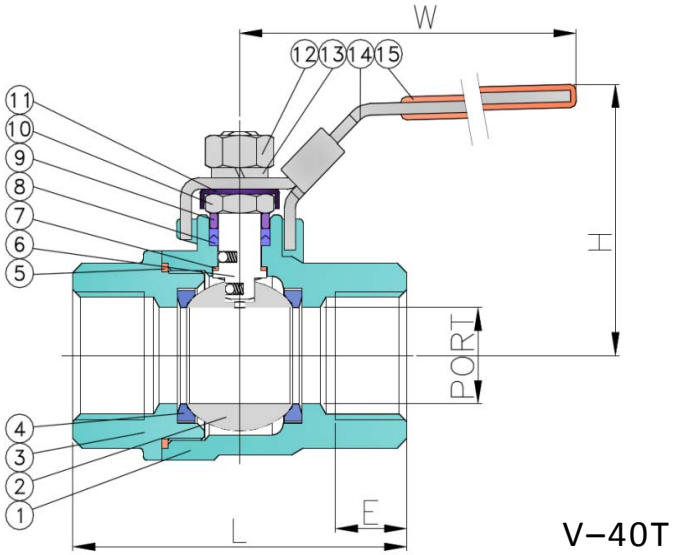

序号	零件名称	材料					
		美标			欧标		
1.	阀　体	CF8	CF8M	WCB	1.4308	1.4408	1.0619
2.	钢　球	CF8	CF8M		1.4308	1.4408	
3.	阀　盖	CF8	CF8M	WCB	1.4308	1.4408	1.0619
4.	球　垫	PTFE(FDA)/PTFE/RTFE/PEEK/PPL/TFM1600					
5.	大薄片	PTFE(FDA)/PTFE/RTFE /TFM1600					
6.	防静电中轴	SS316/SS304					
7.	小薄片	PTFE(FDA)/PTFE/RTFE/PEEK/PPL/TFM1600					
8.	中口组	PTFE(FDA)/PTFE/RTFE/PPL/TFM1600					
9.	中轴压圈	SS 304					
10.	中轴螺母	SS 304					
11.	酒瓶盖	SS 304					
12.	手把锁紧垫片	SS 304					
13.	手把锁紧螺母	SS 304					
14.	手　把	SS 304					
15.	手把胶套	PVC					

★V-40T 尺寸表 （mm）

NPS	DN	PORT	L	E	H1	W
1/4”	08	11.2	50	11.0	48	100
3/8”	10	12.5	60	11.5	54	100
1/2”	15	15	75	15.0	62	130
3/4”	20	20	80	16.5	66	130
1”	25	25	90	19.2	70	165
1-1/4”	32	32	110	21.5	76	165
1-1/2”	40	38	120	21.5	89	190
2”	50	50	140	25.7	97	190

5 шт шаровой клапан для сварки нержавеющей стали с платформой ISO5211

适用标准:
设计标准: EN 12516-1
材料标准: EN 10213-2, EN 10213-4 ASME A351, ASME A216
检验、测试标准: EN 12266-1, API 598
连接标准: SMS 3008, ASME BPE ISO 2037 ANSI B 36. 19 Sch10s
产品特性:
缩径
防静电结构
阀杆防爆出设计
锁定装置(可选)
阀杆填料自我补偿
技术参数:
温度范围 : -20℃～+180℃
工作压力 : PN16

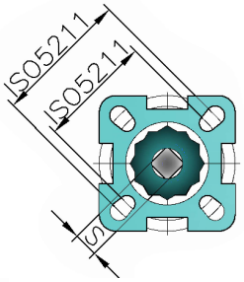

NO.	零件名称	MATERIAL					
		ASME			EN		
1.	阀 体	CF8	CF8M	WCB	1.4308	1.4408	1.0619
2.	钢 球	CF8	CF8M		1.4308	1.4408	
3.	阀 盖	CF8	CF8M*	WCB	1.4308	1.4408	1.0619
4.	法兰盖	CF8	CF8M	WCB	1.4308	1.4408	1.0619
5.	球 垫	PTFE(FDA)/PTFE/RTFE/PEEK/PPL/TFM1600					
6.	套 环	PTFE(FDA)/PTFE/RTFE /PPL/TFM1600					
7.	防静电中轴	SS316/SS304					
8.	小薄片	PTFE(FDA)/PTFE/RTFE/PEEK/PPL/TFM1600					
9.	O 型圈	FKM/FFKM					
10.	中口组	PTFE(FDA)/PTFE/RTFE/PPL/TFM1600					
11.	中轴压圈	SS 304					
12.	碟形弹片	SS 301					
13.	中轴螺母	SS 304					
14.	酒瓶盖	SS 304					
15.	手把锁紧垫片	SS 304					
16.	手把锁紧螺母	SS 304					
17.	手 把	SS 304					
18.	手把胶套	PVC					

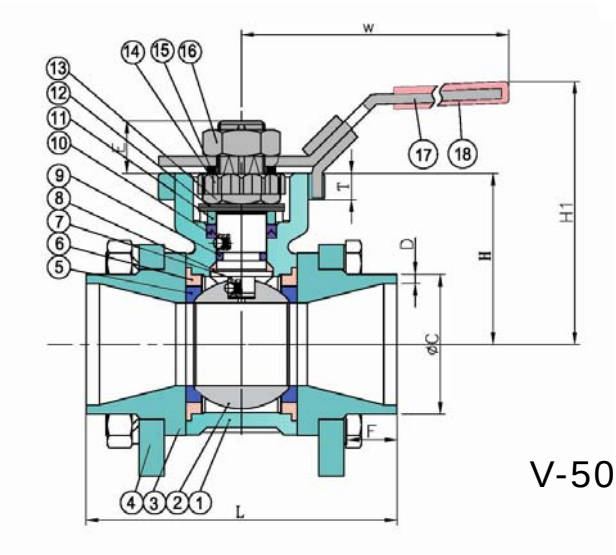

V-50W

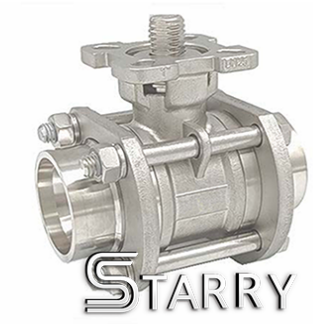

★V-50W 尺寸表（mm）

SIZE	PORT	L	ASME BPE-2005		ISO 2037		SMS 3008		ANSI B36.19 Sch10S		S	E	F	T	H	H1	W	ISO5211
			C	D	C	D	C	D	C	D								
3/8"	12	73	/	/	12.7	1	12	1.0	17.1	1.65	9	9.5	12	6	35	64	130	F03 PCD36 Φ6×4 F04 PCD42 Φ6×4
1/2"	12	73	12.7	1.65	17.2	1	18	1.0	21.3	2.11	9	9.5	12	6	35	64	130	F03 PCD36 Φ6×4 F04 PCD42 Φ6×4
3/4"	15	73	19.05	1.65	21.3	1	/	/	26.7	2.11	9	9.5	12	6	35	64	130	F03 PCD36 Φ6×4 F04 PCD42 Φ6×4
1"	20	84	25.4	1.65	25	1.2	25.4	1.2	33.4	2.77	9	9.5	13	6	39	70	130	F03 PCD36 Φ6×4 F04 PCD42 Φ6×4
1-1/4"	25	94	/	/	33.7	1.2	32	1.2	42.2	2.77	11	11.5	15	8	50.5	95	165	F04 PCD42 Φ6×4 F05 PCD50 Φ7×4
1-1/2"	32	102	38.1	1.65	38	1.2	38.1	1.2	48.3	2.77	11	11.5	15	8	55.5	98	165	F04 PCD42 Φ6×4 F05 PCD50 Φ7×4
2"	38	117	50.8	1.65	51	1.2	50.8	1.2	60.3	2.77	14	15	14	10	66	100	190	F05 PCD50 Φ7×4 F07 PCD70 Φ9×4
2-1/2"	50	154	63.5	1.65	63.5	1.6	63.5	1.6	73	3.05	14	15	23	10	68.1	108	190	F05 PCD50 Φ7×4 F07 PCD70 Φ9×4
3"	65	190	76.2	1.65	76.1	1.6	76.2	1.6	88.9	3.05	17	18.5	30	12	93.5	145	250	F07 PCD70 Φ9×4 F10 PCD102 Φ11×4
4"	80	210	101.6	2.11	101.6	2	101.6	2	114.3	3.05	17	18.5	30	12	104	160	250	F07 PCD70 Φ9×4 F10 PCD102 Φ11×4

2шт шаровой клапан с ручной резьбой

适用标准:		
	EN	ASME
设计标准:	EN 12516-1, ISO5211	ASME B16.34, API6D, ISO5211
材料标准:	EN 10213-2, EN10213-4	ASME A351, ASME A216
检验、测试标准:	EN 12266-1	API598
连接标准:	DIN2999, ISO228, ISO7-1	ASME B1.20.1, BS21, BS 2779
产品特性:		
全通径		
阀杆防爆出设计		
高温密封材料 (可选)		
技术参数:		
温度范围: -20℃～+180℃		
工作压力: DN08~DN50: PN63; DN65~DN80: PN40		

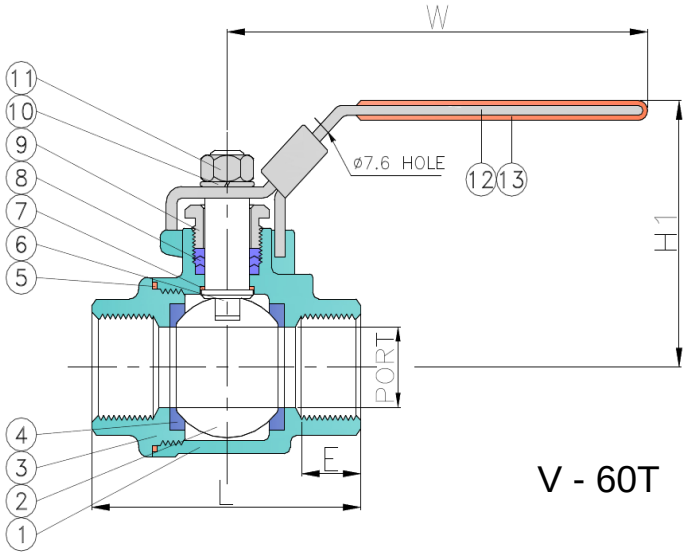

V - 60T

序号	零件名称	材料					
		美标			欧标		
1.	阀　体	CF8	CF8M	WCB	1.4308	1.4408	1.0619
2.	钢　球	CF8	CF8M		1.4308	1.4408	
3.	阀　盖	CF8	CF8M	WCB	1.4308	1.4408	1.0619
4.	球　垫	PTFE(FDA)/PTFE/RTFE/PEEK/PPL/TFM1600					
5.	大薄片	PTFE(FDA)/PTFE/RTFE /TFM1600					
6.	防静电中轴	SS316/SS304					
7.	小薄片	PTFE(FDA)/PTFE/RTFE/PEEK/PPL/TFM1600					
8.	中口组	PTFE(FDA)/PTFE/RTFE/PPL/TFM1600					
9.	牛　楠	SS 304					
10.	手把锁紧垫片	SS 304					
11.	手把锁紧螺母	SS 304					
12.	手　把	SS 304					
13.	手把胶套	PVC					

★ V-60T 尺寸表 （mm）

NPS	DN	PORT	L	E	H1	W
1/4”	08	11.6	55	12	50	130
3/8”	10	12.5	55	12	50	130
1/2”	15	15	65	15.5	60	130
3/4”	20	20	72	16.5	64	130
1”	25	25	88	19	71	165
1-1/4”	32	32	102	21.5	78	165
1-1/2”	40	38	110	22	86	190
2”	50	50	125	22.5	95	190
2-1/2”	65	65	160	30.5	130	250
3”	80	80	180	33.5	142	250

3шт шаровой клапан с ручной резьбой

适用标准:		
	EN	ASME
设计标准:	EN 12516-1	ASME B16. 34, API 6D
材料标准:	EN 10213-2, EN 10213-4	ASME A351, ASME A216
检验、测试标准:	EN 12266-1	API598
连接标准:		
V-32T: 螺纹连接	DIN2999, ISO228, ISO7-1	ASME B1. 20.1, BS21, BS 2779
V-32C: 卡箍连接	ISO 2852	ASME BPE
V-32B: 焊接连接	EN 12627	ASME B16.25
V-32S: 承插焊连接	EN 12760	ASME B16.11
产品特性:		
全通径		
阀杆防爆出		
锁定装置(可选)		
高温密封材料 (可选)		
技术参数:		
温度范围: -20℃～+180℃		
工作压力: DN08~DN50: PN63; DN65~DN100: PN40		

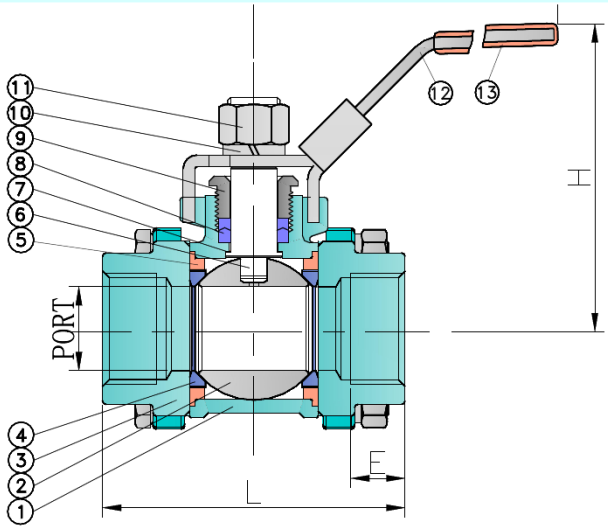

V-70T

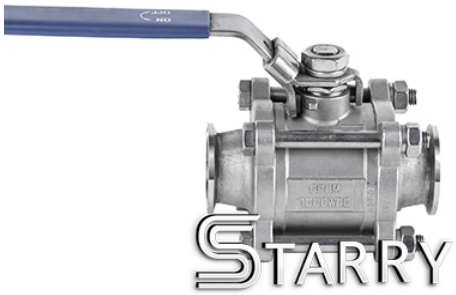

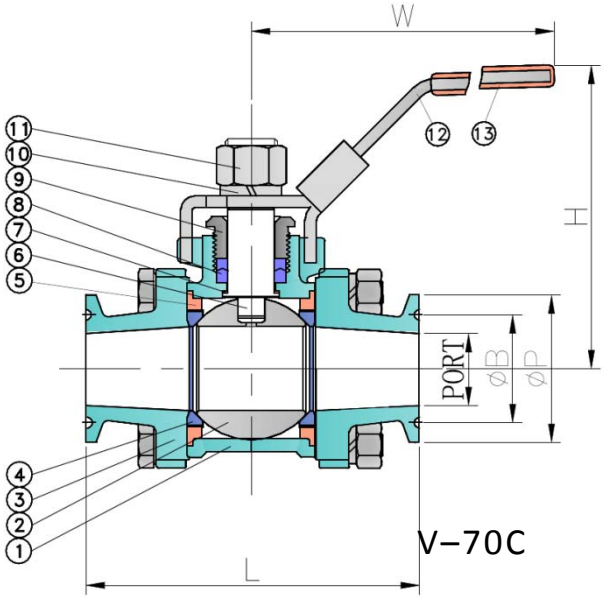

V-70C

★V-70T 尺寸表 （mm）

NPS	DN	PORT	L	E	H1	W
1/4”	08	11.2	57	12	50	100
3/8”	10	12.5	57	13	50	100
1/2”	15	15	66	15.5	60	130
3/4”	20	20	76	16.5	64	130
1”	25	25	86	19.5	71	165
1-1/4”	32	32	102	21.5	78	165
1-1/2”	40	38	119	23.6	86	190
2”	50	50	131	26	95	190
2-1/2”	65	65	165	32.5	132	250
3”	80	80	180	33.5	142	250
4”	100	100	240	40	175	300

★V-70C 尺寸表 （mm）

NPS	DN	PORT	L	B	H1	ΦP	W
1/2”	15	9.6	92.5	20.24	60	25	130
3/4”	20	15.9	101	20.24	64	25	130
1”	25	22.2	110	43.6	71	50.4	165
1-1/4”	32	28.5	120	43.6	78	50.4	165
1-1/2”	40	34.9	129	43.6	86	50.4	190
2”	50	47.5	145	56.3	95	63.9	190
2-1/2”	65	60.2	174	70.6	132	77.4	250
3”	80	72.9	192	83.3	142	90.9	250
4”	100	97.4	236	110.3	175	118.9	300

3шт шаровой клапан с ручной резьбой

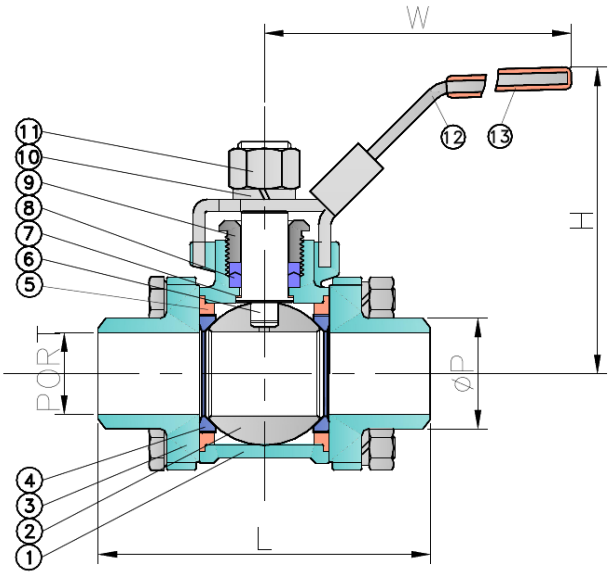

V - 70B

序号	零件名称	材料					
		美标			欧标		
1.	阀　体	CF8	CF8M	WCB	1.4308	1.4408	1.0619
2.	钢　球	CF8	CF8M		1.4308	1.4408	
3.	阀　盖	CF8	CF8M	WCB	1.4308	1.4408	1.0619
4.	球　垫	PTFE(FDA)/PTFE/RTFE/PEEK/PPL/TFM1600					
5.	套　环	PTFE(FDA)/PTFE/RTFE /PPL/TFM1600					
6.	防静电中轴	SS316/SS304					
7.	小薄片	PTFE(FDA)/PTFE/RTFE/PEEK/PPL/TFM1600					
8.	中口组	PTFE(FDA)/PTFE/RTFE/PPL/TFM1600					
9.	牛　楠	SS 304					
10.	手把锁紧垫片	SS 304					
11.	手把锁紧螺母	SS 304					
12.	手　把	SS 304					
13.	手把胶套	PVC					

**V-70B 与 V-70S 产品阀盖材料应采用低碳含量的材料，相关材料有 CF3、CF3M、WCA、1.4306、1.4404。

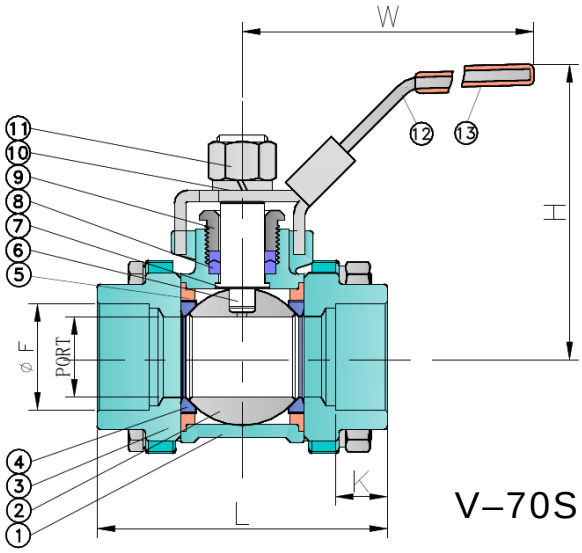

V–70S

★V-70B 尺寸表 （mm）

NPS	DN	PORT	L	P	H1	W
1/4"	08	10.0	60	13.8	50	100
3/8"	10	12.5	60	17.2	50	100
1/2"	15	15	65	21.3	60	130
3/4"	20	20	75	26.6	64	130
1"	25	25	85	33.4	71	165
1-1/4"	32	32	102	42.1	78	165
1-1/2"	40	38	120	48.2	86	190
2"	50	50	131	60.3	95	190
2-1/2"	65	65	165	76.0	132	250
3"	80	80	180	88.9	142	250
4"	100	100	235	114.3	175	300

★V-70S 尺寸表 （mm）

NPS	DN	PORT	L	ØF	K	H1	W
1/4"	08	11.2	57	14.2	12	64	100
3/8"	10	12.5	57	17.6	12	64	100
1/2"	15	15	66	21.8	12	64	130
3/4"	20	20	76	27.2	15	70	130
1"	25	25	86	33.9	15	95	165
1-1/4"	32	32	102	42.7	15	98	165
1-1/2"	40	38	119	48.8	15	100	190
2"	50	50	131	61.2	18	108	190

3шт гигиенический класс сварного шарового клапана

适用标准:
设计标准: EN 12516-1
材料标准: EN 10213-2, EN 10213-4 ASME A351, ASME A216
检验、测试标准: EN 12266-1, API 598
连接标准: SMS 3008, ASME BPE ISO 2037 ANSI B 36. 19 Sch10s
产品特性:
缩径
防静电结构
阀杆防爆出设计
锁定装置(可选)
阀杆填料自我补偿
技术参数:
温度范围：-20℃～+180℃
工作压力：PN16

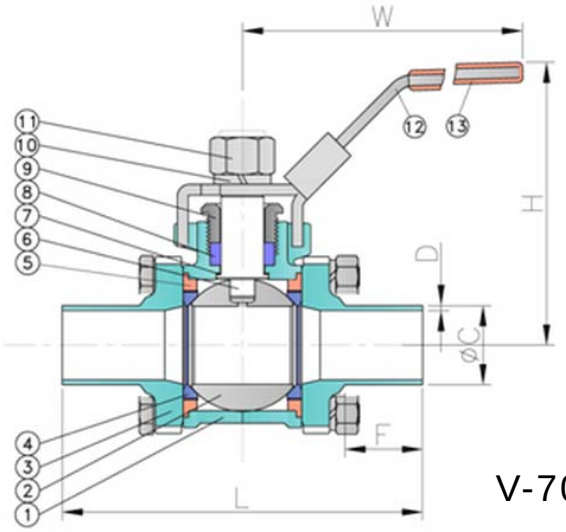

V-70W

序号	零件名称	材料					
		美标			欧标		
1.	阀　体	CF8	CF8M	WCB	1.4308	1.4408	1.0619
2.	钢　球	CF8	CF8M		1.4308	1.4408	
3.	阀　盖	CF8	CF8M	WCB	1.4308	1.4408	1.0619
4.	球　垫	PTFE(FDA)/PTFE/RTFE/PEEK/PPL/TFM1600					
5.	套　环	PTFE(FDA)/PTFE/RTFE /PPL/TFM1600					
6.	防静电中轴	SS316/SS304					
7.	小薄片	PTFE(FDA)/PTFE/RTFE/PEEK/PPL/TFM1600					
8.	中口组	PTFE(FDA)/PTFE/RTFE/PPL/TFM1600					
9.	牛　楠	SS 304					
10.	手把锁紧垫片	SS 304					
11.	手把锁紧螺母	SS 304					
12.	手　把	SS 304					
13.	手把胶套	PVC					

★V-70W 尺寸表 （mm）

NPS	DN	L	ASME BPE-2005		ISO 2037		SMS 3008		DIN 11850-2			F	W	H
			C	D	C	D	C	D	C	D	L			
1/2"	15	69	12.7	1.65	17.2	1	/	/	19	1.5	65	7	130	60
3/4"	20	106	19.05	1.65	21.3	1	/	/	23	1.5	75	25	130	64
1"	25	111.5	25.4	1.65	25 25	1.2 1.6	25	1.2	29	1.5	85	25	165	71
1-1/4"	32	124.1	/	/	33.7 33.7	1.2 1.6	32	1.2	35	1.5	102	25	165	78
1-1/2"	40	136.8	38.1	1.65	38 38	1.2 1.6	38	1.2	41	1.5	120	25	190	86
2"	50	156.8	50.8	1.65	51 51	1.2 1.6	51	1.5	53	1.5	131	30	190	95
2-1/2"	65	192	63.5	1.65	63.5	1.6	63.5	1.5	70	2	165	35	250	132
3"	80	212.4	76.2	1.65	76.1	1.6	76	2	85	2	180	38	250	142
4"	100	243.4	101.6	2.11	101.6	2	101.6	2	104	2	235	38	300	175

Вертикальный Три туна Сварочный шаровой клапан с платформой ISO5211

适用标准:	
设计标准:	EN 12516-1, ISO 5211
材料标准:	EN 10213-2, EN 10213-4 ASME A351, ASME A216
检验、测试标准:	EN 12266-1, API 598
连接标准:	ISO 2037, SMS3008 ASME BPE
产品特性:	
缩径	
防静电结构	
阀杆防爆出设计	
锁定装置(可选)	
阀杆填料自我补偿	
技术参数:	
温度范围: -20℃～+180℃	
工作压力: PN16	

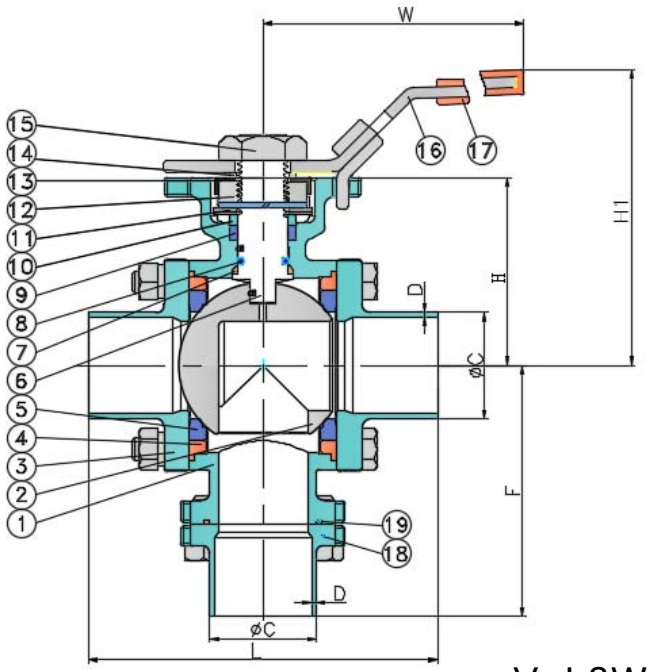

V–L2W

序号	零件名称	材料					
		美标			欧标		
1.	阀　体	CF8	CF8M	WCB	1.4308	1.4408	1.0619
2.	钢　球	CF8	CF8M		1.4308	1.4408	
3.	阀　盖	CF8	CF8M	WCB	1.4308	1.4408	1.0619
4.	球　垫	PTFE/ PTFE(FDA)/RTFE/PEEK/TFM1600					
5.	套　环	PTFE/RTFE/PPL/ PTFE(FDA) /TFM1600					
6.	防静电中轴	SS316/SS304					
7.	小薄片	PTFE/RTFE/PPL PTFE(FDA) /TFM1600					
8.	O型圈	FKM/FFKM					
9.	中口组	PTFE/RTFE/PPL/ PTFE(FDA) /TFM1600					
10.	中轴压圈	SS304					
11.	碟形弹片	SS301					
12.	中轴螺母	SS304					
13.	酒瓶盖	SS304					
14.	手把锁紧垫片	SS 304					
15.	手把锁紧螺母	SS 304					
16.	手　把	SS 304					
17.	手把胶套	PVC					
18.	底盖	CF8	CF8M	WCB	1.4308	1.4408	1.0619
19.	阀体垫片	PTFE/RTFE/PPL/ PTFE(FDA) /TFM1600					

★V-L2W 尺寸表（mm）

NPS	PORT	L	C	D	F	H	H1	W	T	S	E	ISO5211
1/2”	15	75	17.2	1.2	60	35	64	130	6	9	10	F03 PCD36 Ø6×4
												F04 PCD42 Ø6×4
3/4”	20	90	21.3	1.2	65	39	70	130	6	9	10	F03 PCD36 Ø6×4
												F04 PCD42 Ø6×4
1”	25	100	25	1.2	70	50.5	95	165	8	11	12	F04 PCD42 Ø6×4
			25	1.6								F05 PCD50 Ø7×4
1-1/4”	32	110	33.7	1.2	80	50.5	95	165	8	11	12	F04 PCD42 Ø6×4
			33.7	1.6								F05 PCD50 Ø7×4
1-1/2”	38	125	38	1.2	90	66	100	190	10	14	16	F05 PCD50 Ø7×4
			38	1.6								F07 PCD70 Ø9×4
2”	50	150	51	1.2	100	68.1	108	190	10	14	16	F05 PCD50 Ø7×4
			51	1.6								F07 PCD70 Ø9×4
2-1/2”	65	190	63.5	1.6	125	93.5	145	250	12	17	19	F07 PCD70 Ø9×4
												F10 PCD102 Ø11×4
3”	76	220	76.1	1.6	150	104	160	250	12	17	19	F07 PCD70 Ø9×4
												F10 PCD102 Ø11×4
4”	100	270	101.6	2	170	112	182	300	12	22	20	F10 PCD102 Ø11×4

Фланцевый клапан многопроходной платформы ISO5211

适用标准:		
	EN	ASME
设计标准:	EN 12516-1, ISO5211	ASME B16. 34, API 6D, ISO5211
材料标准:	EN 10213-2, EN 10213-4	ASME A351, ASME A216
检验、测试标准:	EN 12266-1	API 598
连接标准:	EN 1092-1	ASME B16. 5
结构长度标准:	EN558-1	ASME B16. 10
产品特性:		
全通径		
防静电设计		
阀杆防爆出设计		
锁定装置(可选)		
高温密封材料 (可选)		
真空阀（可选）		
技术参数:		
温度范围: -20℃～+180℃		
真空度: 10^{-1}Torr		
工作压力: PN16 PN40 Class150 Class300		

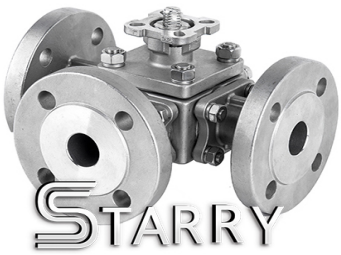

NO.	零件名称	MATERIAL					
		ASME			EN		
1.	阀　体	CF8	CF8M	WCB	1.4308	1.4408	1.0619
2.	钢　球	CF8	CF8M		1.4308	1.4408	
3.	阀　盖	CF8	CF8M	WCB	1.4308	1.4408	1.0619
4.	球　垫	PTFE/ PTFE(FDA)/RTFE/PEEK/TFM1600					
5.	套　环	PTFE/RTFE/PPL/ PTFE(FDA) /TFM1600					
6.	防静电中轴	SS316/SS304					
7.	小薄片	PTFE/RTFE/PPL					
8.	O 型圈	FKM/FFKM					
9.	中口组	PTFE/RTFE/PPL/ PTFE(FDA) /TFM1600					
10.	中轴压圈	SS304					
11.	碟形弹片	SS301					
12.	中轴螺母	SS304					
13.	酒瓶盖	SS304					
14.	上　盖	CF8	CF8M	WCB	1.4308	1.4408	1.0619
15.	手把锁紧垫片	SS 304					
16.	手把锁紧螺母	SS 304					
17.	手　把	SS 304					
18.	手把胶套	PVC					

V-T2F/ V-T2K

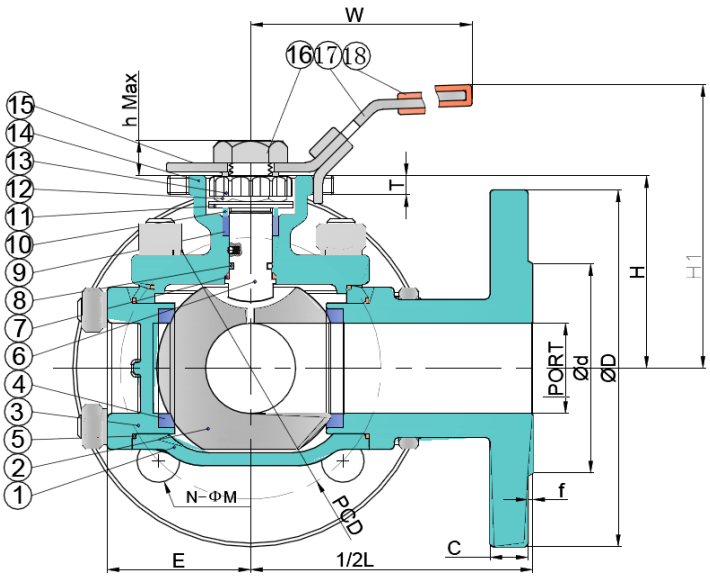

★V-T2F EN 尺寸表（mm）

SIZE		PORT	D	L	PCD	C	N	ØM	Φd	f	E	T	H	H1	W	h	S	ISO5211
1/2”	PN16	15	95	170	65	12	4	14	45	2	37.5	5	51.5	82	130	10	9	F03 PCD36 Φ6×4
	PN40																	F04 PCD42 Φ6×4
3/4”	PN16	20	105	182	75	14	4	14	58		40.5	5	57.5	88	130	10	9	F03 PCD36 Φ6×4
	PN40																	F04 PCD42 Φ6×4
1”	PN16	25	115	198	85	14	4	14	68		46.5	7	67	106	165	12	11	F04 PCD42 Φ6×4
	PN40																	F05 PCD50 Φ7×4
1-1/4”	PN16	32	140	224	100	16	4	18	78		54	7	72	112	165	12	11	F04 PCD42 Φ6×4
	PN40																	F05 PCD50 Φ7×4
1-1/2”	PN16	38	150	238	110	16	4	18	88		60.5	8	81	120	190	16	14	F05 PCD50 Φ7×4
	PN40																	F07 PCD70 Φ9×4
2”	PN16	50	165	276	125	18	4	18	102		71	8	86.5	128	190	16	14	F05 PCD50 Φ7×4
	PN40																	F07 PCD70 Φ9×4
2-1/2”	PN16	65	185	314	145	16	4	18	122		85	12	103	154	250	19	17	F07 PCD70 Φ9×4
	PN40					20	8											F10 PCD102 Φ11×4
3”	PN16	76	200	356	160	18	8	18	138		100.5	12	114.5	165	250	19	17	F07 PCD70 Φ9×4
	PN40					22												F10 PCD102 Φ11×4
4”	PN16	100	220	402	180	18	8	18	158		119	12	128	198	300	24	22	F10 PCD102 Φ11×4
	PN40		235		190	22		22	162									

клапан многопроходной платформы ISO5211

V-T2C

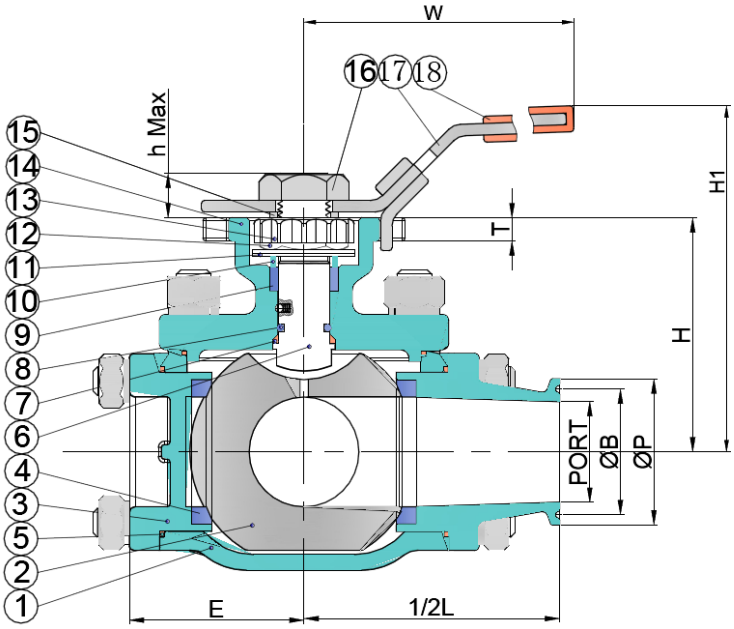

★V-T2C 尺寸表（mm）

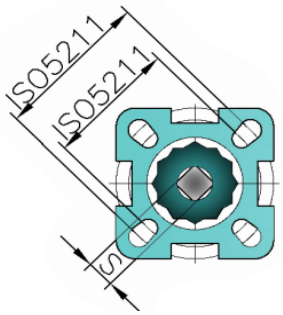

SIZE	PORT	L	ΦB	ΦP	E	T	H	h	S	H1	W	ISO5211
1/2"	9.6	129	20.24	25	37.5	5	51.5	10	9	82	130	F03 PCD36 Φ6×4 F04 PCD42 Φ6×4
3/4"	15.9	137	20.24	25	40.5	5	57.5	10	9	88	130	F03 PCD36 Φ6×4 F04 PCD42 Φ6×4
1"	22.2	149	43.6	50.4	46.5	7	67	12	11	106	165	F04 PCD42 Φ6×4 F05 PCD50 Φ7×4
1-1/4"	28.5	164	43.6	50.4	54	7	72	12	11	112	165	F04 PCD42 Φ6×4 F05 PCD50 Φ7×4
1-1/2"	34.9	177	43.6	50.4	60.5	8	81	16	14	120	190	F05 PCD50 Φ7×4 F07 PCD70 Φ9×4
2"	47.5	210	56.3	63.9	71	8	86.5	16	14	128	190	F05 PCD50 Φ7×4 F07 PCD70 Φ9×4
2-1/2"	60.2	246	70.6	77.4	85	12	103.0	19	17	154	250	F07 PCD70 Φ9×4 F10 PCD102 Φ11×4
3"	72.9	283	83.3	90.9	100.5	12	114.5	19	17	165	250	F07 PCD70 Φ9×4 F10 PCD102 Φ11×4
4"	97.4	322	110.3	118.9	119	12	128	24	22	198	300	F10 PCD102 Φ11×4

★V-T2K ASME 尺寸表（mm）

SIZE		PORT	D	L	PCD	C	N	ØM	Φd	f	E	T	H	H1	W	h	S	ISO5211
1/2"	CL150	15	90	170	60.3	9.6	4	16	34.9	2	37.5	5	51.5	82	130	10	9	F03 PCD36 Φ6×4
	CL300		95		66.7	12.7												F04 PCD42 Φ6×4
3/4"	CL150	20	100	182	69.9	11.2	4	16	42.9		40.5	5	57.5	88	130	10	9	F03 PCD36 Φ6×4
	CL300		115		82.6	14.3		19										F04 PCD42 Φ6×4
1"	CL150	25	110	198	79.4	12.7	4	16	50.8		46.5	7	67	106	165	12	11	F04 PCD42 Φ6×4
	CL300		125		88.9	15.9		19										F05 PCD50 Φ7×4
1-1/4"	CL150	32	115	224	88.9	14.3	4	16	63.5		54	7	72	112	165	12	11	F04 PCD42 Φ6×4
	CL300		135		98.4	17.5		19										F05 PCD50 Φ7×4
1-1/2"	CL150	38	125	238	98.4	15.9	4	16	73.0		60.5	8	81	120	190	16	14	F05 PCD50 Φ7×4
	CL300		155		114.3	19.1		22.3										F07 PCD70 Φ9×4
2"	CL150	50	150	276	120.7	17.5	4	19	92.1		71	8	86.5	128	190	16	14	F05 PCD50 Φ7×4
	CL300		165		127	20.7	8											F07 PCD70 Φ9×4
2-1/2"	CL150	65	180	314	139.7	20.7	4	19	104.8		85	12	103	154	250	19	17	F07 PCD70 Φ9×4
	CL300		190		149.2	23.9	8	22.3										F10 PCD102 Φ11×4
3"	CL150	76	190	356	152.4	22.3	4	19	127.0		100.5	12	114.5	165	250	19	17	F07 PCD70 Φ9×4
	CL300		210		168.3	27.0	8	22.3										F10 PCD102 Φ11×4
4"	CL150	100	230	402	190.5	22.3	8	19	157.2		119	12	128	198	300	24	22	F10 PCD102 Φ11×4
	CL300		255		200.0	30.2		22.3										

клапан многопроходной платформы ISO5211

适用标准:		
	EN	ASME
设计标准:	EN 12516-1, ISO5211	ASME B16. 34, API 6D, ISO5211
材料标准:	EN 10213-2, EN 10213-4	ASME A351, ASME A216
检验、测试标准:	EN 12266-1	API 598
连接标准:	EN 1092-1, ISO228, ISO7-1	ASME B1.20.1, BS21, BS2779
产品特性:		
通过 PED 97/23/EC CE0035 认证		
缩径		
防静电结构		
阀杆防爆出设计		
阀杆填料自我补偿		
锁定装置(可选)		
高温密封材料 (可选)		
真空阀门 (可选)		
技术参数:		
温度范围: -20℃～+180℃		
真空度: 10^{-1}Torr		
工作压力: DN15~DN50: PN63		

V–L2T

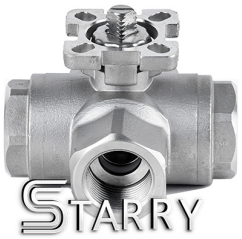

V–T2T

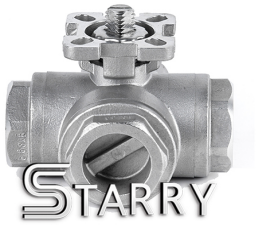

V–X2T

序号.	零件名称	材料					
		美标			欧标		
1.	阀　体	CF8	CF8M	WCB	1.4308	1.4408	1.0619
2.	钢　球	CF8	CF8M		1.4308	1.4408	
3.	阀　盖	CF8	CF8M	WCB	1.4308	1.4408	1.0619
4.	球　垫	PTFE(FDA)/PTFE/RTFE/PEEK/PPL/TFM1600					
5.	大薄片	PTFE(FDA)/PTFE/RTFE /TFM1600					
6.	防静电中轴	SS316/SS304					
7.	小薄片	PTFE(FDA)/PTFE/RTFE/PPL/TFM1600					
8.	O 型圈	FKM/FFKM					
9.	中口组	PTFE(FDA)/PTFE/RTFE/PPL/TFM1600					
10.	中轴压圈	SS 304					
11.	碟形弹片	SS 301					
12.	中轴螺母	SS 304					
13.	酒瓶盖	SS 304					

★V-L2T 尺寸表（mm）

SIZE	DN	PORT	L	E	T	H	h	H1	S	W	ISO 5211
1/2”	15	12.5	66	15.0	6	32.8	10	62	9	130	F03 PCD36 Ø6×4
											F04 PCD42 Ø6×4
3/4”	20	15	84	16.5	6	41	10	72	9	130	F03 PCD36 Ø6×4
											F04 PCD42 Ø6×4
1”	25	20	85	19.2	8	52.8	12	98	11	165	F04 PCD42 Ø6×4
											F05 PCD50 Ø7×4
1-1/4”	32	25	95	21.4	8	55.2	12	100	11	165	F04 PCD42 Ø6×4
											F05 PCD50 Ø7×4
1-1/2”	40	32	109	21.4	10	66.4	16	102	14	190	F05 PCD50 Ø7×4
											F07 PCD70 Ø9×4
2”	50	38	138	25.7	10	71	16	112	14	190	F05 PCD50 Ø7×4
											F07 PCD70 Ø9×4

клапан многопроходной платформы ISO5211

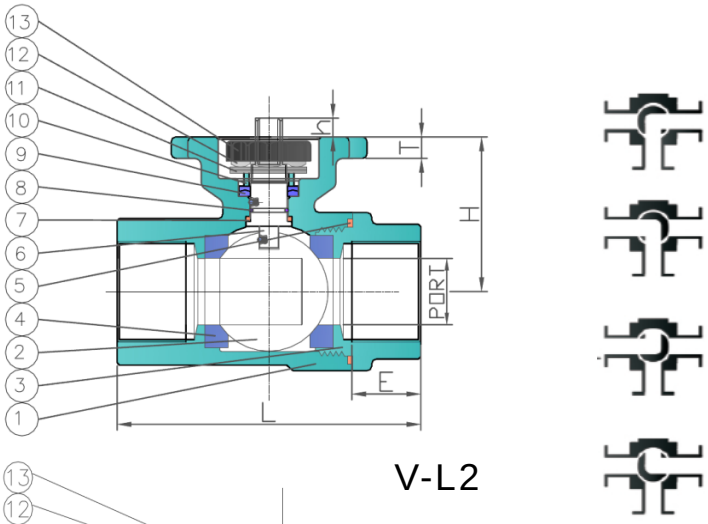

V-L2

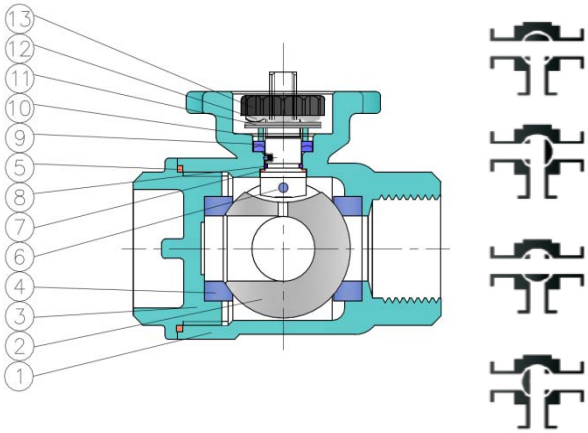

V-T2T

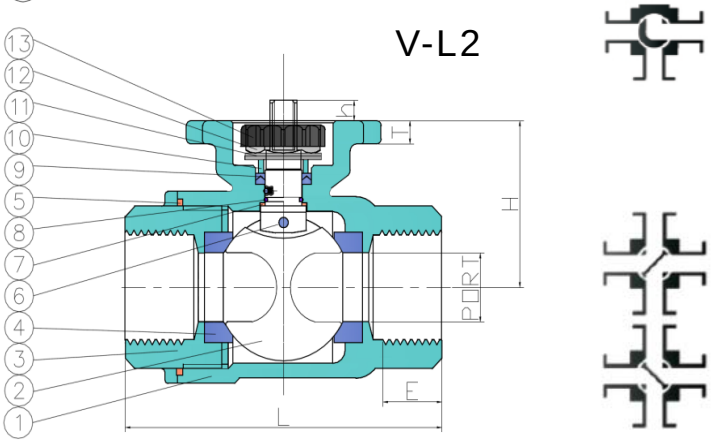

V-X2T

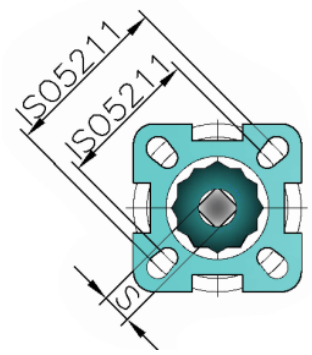

★V-T2T 尺寸表（mm）

SIZE	DN	PORT	L	E	T	H	h	H1	S	W	ISO 5211
1/2"	15	12.5	72.0	15.0	6	37.5	10	67	9	130	F03 PCD36 Ø6×4
											F04 PCD42 Ø6×4
3/4"	20	16.0	88.0	16.5	6	41	10	72	9	130	F03 PCD36 Ø6×4
											F04 PCD42 Ø6×4
1"	25	20.0	104.5	19.2	8	53.7	12	99	11	165	F04 PCD42 Ø6×4
											F05 PCD50 Ø7×4
1-1/4"	32	25.0	120.0	21.4	8	59.5	12	104	11	165	F04 PCD42 Ø6×4
											F05 PCD50 Ø7×4
1-1/2"	40	32.0	130.0	21.4	10	69.7	16	105	14	190	F05 PCD50 Ø7×4
											F07 PCD70 Ø9×4
2"	50	38.0	156.0	25.7	10	79	16	120	14	190	F05 PCD50 Ø7×4
											F07 PCD70 Ø9×4

★V-X2T 尺寸表（mm）

SIZE	DN	PORT	L	E	T	H	h	H1	S	W	ISO 5211
1/2"	15	12.5	72.0	15.0	6	37.5	10	67	9	130	F03 PCD36 Ø6×4
											F04 PCD42 Ø6×4
3/4"	20	16.0	88.0	16.5	6	41	10	72	9	130	F03 PCD36 Ø6×4
											F04 PCD42 Ø6×4
1"	25	20.0	104.5	19.2	8	53.7	12	99	11	165	F04 PCD42 Ø6×4
											F05 PCD50 Ø7×4
1-1/4"	32	25.0	120.0	21.4	8	59.5	12	104	11	165	F04 PCD42 Ø6×4
											F05 PCD50 Ø7×4
1-1/2"	40	32.0	130.0	21.4	10	69.7	16	105	14	190	F05 PCD50 Ø7×4
											F07 PCD70 Ø9×4
2"	50	38.0	156.0	25.7	10	79	16	120	14	190	F05 PCD50 Ø7×4
											F07 PCD70 Ø9×4

Высокая платформа, которую можно установить

V-H32T

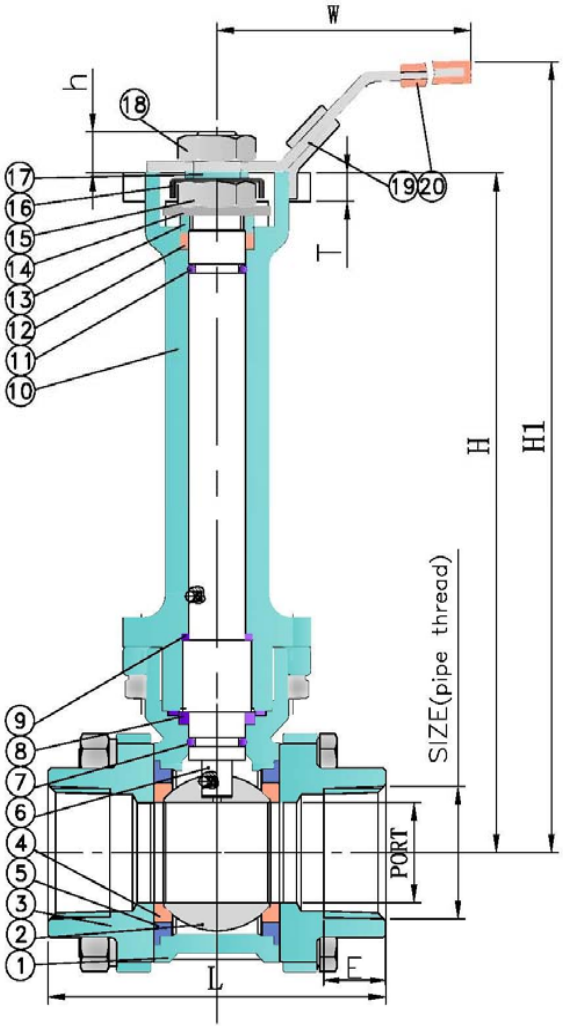

序号	零件名称	材料					
		美标			欧标		
1.	阀　体	CF8	CF8M	WCB	1.4308	1.4408	1.0619
2.	钢　球	CF8	CF8M		1.4308	1.4408	
3.	阀　盖	CF8	CF8M	WCB	1.4308	1.4408	1.0619
4.	球　垫	PTFE/ PTFE(FDA)/RTFE/PEEK/PPL/TFM1600					
5.	大薄片	PTFE/RTFE/PPL/ PTFE(FDA)/PPL /TFM1600					
6.	防静电中轴	SS316/SS304					
7.	O 型圈	FKM/FFKM					
8.	中口组	PTFE/RTFE/PPL/ PTFE(FDA)/PPL /TFM1600					
9.	小薄片	PTFE/RTFE/PPL/ PTFE(FDA)/PPL /TFM1600					
10.	阀体	CF8	CF8M	WCB	1.4308	1.4408	1.0619
11.	O 型圈	FKM/FFKM					
12.	中口组	PTFE/RTFE/PPL/ PTFE(FDA)/PPL /TFM1600					
13.	中轴压圈	SS304					
14.	碟形弹片	SS301					
15.	中轴螺母	SS304					
16.	酒瓶盖	SS304					
17.	锁紧垫片	SS304					
18.	手把螺母	SS304					
19.	手把	SS304					
20.	手把胶套	PVC					

★V-H32T 尺寸表（mm）

SIZE	PORT	L	E	T	H	H1	W	h
1/2”	15	75	15	6	135	164	130	9.5
3/4”	20	80	16.3	6	139	170	130	9.5
1”	25	90	19.1	8	150.5	195	165	11.5
1-1/4”	32	110	21.4	8	155.5	198	165	11.5
1-1/2”	38	120	21.4	10	166	200	190	15
2”	50	140	25.7	10	168.1	208	190	15
2-1/2”	65	185	30.2	12	193.5	245	250	18.5
3”	76	205	33.3	12	204	260	250	18.5
4”	100	240	39.3	12	212	280	300	23

Пневматический гигиенический класс сварного шарового клапана

适用标准:		
	EN	ASME
设计标准:	EN 12516-1, ISO5211	ASME B16. 34, API 6D, ISO 5211
材料标准 I:	EN 10213-2, EN 10213-4	ASME A351, ASME A216
检验、测试标准:	EN 12266-1	API598
连接标准:		
V-32W:	ISO 2037, DIN11850-2	ASME BPE, SMS3008

产品特性:
全通径
防静电结构
阀杆防爆出设计
阀杆填料自我补偿
锁定装置(可选)
高温密封材料 (可选)

技术参数:
温度范围: -20℃～+180℃

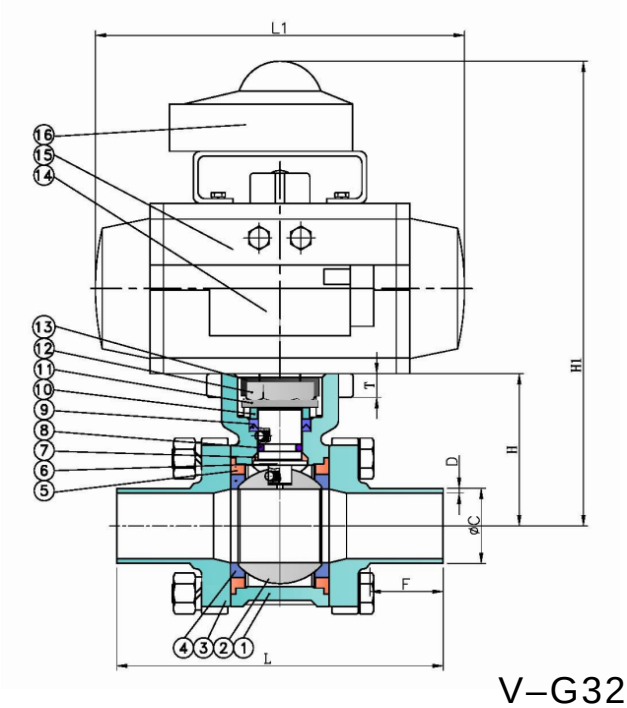

V–G32W

序号	零件名称	材料					
		美标			欧标		
1.	阀　体	CF8	CF8M	WCB	1.4308	1.4408	1.0619
2.	钢　球	CF8	CF8M		1.4308	1.4408	
3.	阀　盖	CF8	CF8M*	WCB	1.4308	1.4408	1.0619
4.	球　垫	PTFE(FDA)/PTFE/RTFE/PEEK/PPL/TFM1600					
5.	套　环	PTFE(FDA)/PTFE/RTFE /PPL/TFM1600					
6.	防静电中轴	SS316/SS304					
7.	小薄片	PTFE(FDA)/PTFE/RTFE/PEEK/PPL/TFM1600					
8.	O 型圈	FKM/FFKM					
9.	中口组	PTFE(FDA)/PTFE/RTFE/PPL/TFM1600					
10.	中轴压圈	SS 304					
11.	碟形弹片	SS 301					
12.	中轴螺母	SS 304					
13.	酒瓶盖	SS 304					
14.	电磁阀	SS 304					
15.	气动执行器	SS 304					
16.	限位开关	SS 304					

★V-G32W 尺寸表（mm)

NPS	DN	L	ASME		ISO 2037		SMS3008		DIN11850-2			F	T	L1	H	H1
			C	D	C	D	C	D	C	D	L					
1/2"	15	75	12.7	1.65	17.2	1	/	/	19	1.5	75	10	6	141	35	217
3/4"	20	106	19.05	1.65	21.3	1	/	/	23	1.5	89	25	6	141	39	221
1"	25	112	25.4	1.65	25 25	1.2 1.6	25	1.2	29	1.5	99	25	8	162	50.5	244
1-1/4"	32	124	/	/	33.7 33.7	1.2 1.6	32	1.2	35	1.5	110	25	8	208	55.5	265
1-1/2"	40	137	38.1	1.65	38 38	1.2 1.6	38	1.2	41	1.5	125	25	10	208	66	276
2"	50	157	50.8	1.65	51 51	1.2 1.6	51	1.5	53	1.5	150	30	10	237	68.1	290
2-1/2"	65	192	63.5	1.65	63.5	1.6	63.5	1.5	70	2	190	35	12	272	93.5	328
3"	80	212	76.2	1.65	76.1	1.6	76	2	85	2	220	38	12	347	104	369
4"	100	243	101.6	2.11	101.6	2	102	2	104	2	270	38	12	347	112	377

Пара зажимов Клапан - бабочка

适用标准:
设计标准: BS EN 593:2017 ISO5211
材料标准: GB/T 12224
检验测试标准: BS EN12266-1
连接标准: EN1092-1
结构长度标准: BS EN 558
产品特性:
结构简单紧凑
90°旋转，开关迅速
密封性好
技术参数:
工作压力：PN10/PN16
适用介质：水 油 气
温度范围: -10℃～100℃
尺寸规格：DN15-DN500

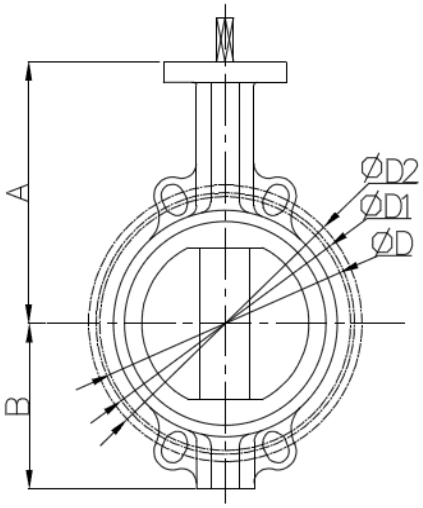

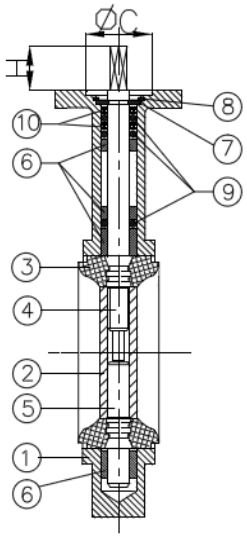

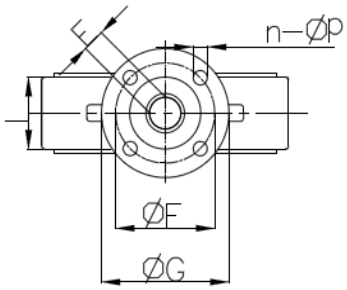

序号.	零件名称	材料
1	阀体	CF8
2	阀瓣	CF8
3	阀座	EPDM
4	上阀轴	SS420
5	下阀轴	SS420
6	轴套	PTFE
7	开口销	65Mn
8	卡簧	65Mn
9	“O” 型圈	NBR
10	挡圈	PA6

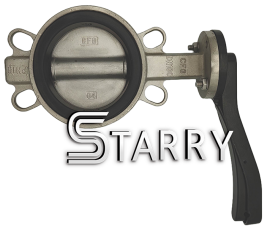

★尺寸表（mm）

				PN10		PN16		CLASS125							
DN	A	B	C	D	HOLE	D1	HOLE	D2	HOLE	E	F	G	L	n-Φp	H
DN50	130	70	56	125	4-19	125	4-19	120.65	4-19.05	11	70	90	41	4-10	19
DN65	139	74	56	145	4-19	145	4-19	139.7	4-19.05	11	70	90	43.6	4-10	19
DN80	148	93	56	160	8-19	160	8-19	152.4	4-19.05	11	70	90	44.2	4-10	19
DN100	166	105	56	180	8-19	180	8-19	190.5	8-19.05	11	70	90	51	4-10	19
DN125	191	119	56	210	8-19	210	8-19	215.9	8-22.35	14	70	90	53.4	4-10	19
DN150	206	138	56	240	8-23	240	8-23	241.3	8-22.35	14	70	90	54.7	4-10	19
DN200	249	170	71	295	8-23	295	12-23	298.45	8-22.35	17	102	125	59.1	4-12	25
DN250	285	205	71	350	12-23	355	12-28	361.95	12-25.4	22	102	125	64.6	4-12	30
DN300	326	248	71	400	12-23	410	12-28	431.8	12-25.4	22	102	125	75.5	4-12	30

обратный клапан

适用标准:
设计标准: JB/T 8973-210
材料标准: GB/T 12224
检验、测试标准: GB/T 13927-1992
连接标准: JB/T 79-94
产品特性:
产品结构紧凑
体积小、重量轻
应用范围广
阀瓣关闭迅速
流体阻力小
技术参数:
工作压力：PN16
适用介质：醋 硝酸类介质
温度范围: -20℃～200℃
规格尺寸：DN15-DN300

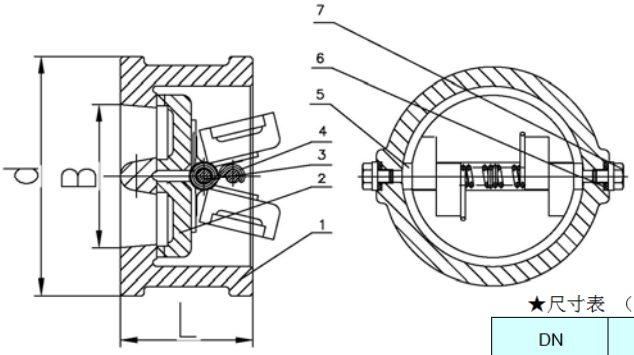

序号.	零件名称	材料
1	阀体	CF8
2	阀瓣	CF8
3	阀杆	304
4	弹簧	X-750
5	垫簧	304
6	垫片	304+ Soft Graphite
7	螺塞	1035

★尺寸表 （mm）

DN	L	B	D
15	16	15	48
20	19	20	59
25	22	25	69
32	28	32	80
40	32	40	87
50	60	49	102
65	67	62	122
80	73	75	138
100	73	100	162
125	86	125	192
150	98	150	218
200	127	201	275
250	146	252	335
300	181	303	395

Фильтр типа Y

适用标准:
设计标准: HG/T 21637-1991
材料标准: GB/T 12224
检验、测试标准: GB/T 13927-1992
连接标准: JB/T 79-94
产品特性:
压力损失小
耐污性强
容易清除杂质
技术参数:
工作压力：PN16
适用介质：醋 硝酸类介质
温度范围: -20℃～200℃
规格尺寸：DN15-DN500
过滤网目数: 60 目

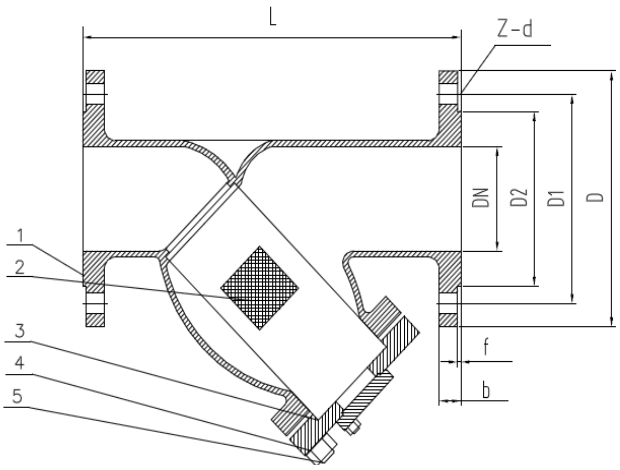

序号	零件名称	材料
1	阀体	CF8
2	过滤网	CF8
3	阀盖	EPDM
4	螺栓	SS420
5	螺母	SS420

★尺寸表 (MM)

DN	L	D	D1	D2	Z-Φ d	b	f
15	145	95	65	45	4-14	14	2
20	150	105	75	55	4-14	14	2
25	155	115	85	65	4-14	14	2
32	180	135	100	78	4-18	16	2
40	200	145	110	85	4-18	16	3
50	220	160	125	100	4-18	16	3
65	250	180	145	120	4-18	18	3
80	280	195	160	135	8-18	20	3
100	320	215	180	155	8-18	20	3
125	370	245	210	185	8-18	22	3
150	430	280	240	210	8-23	24	3
200	495	335	295	265	12-23	26	3
250	550	405	355	320	12-25	30	3
300	640	460	410	375	12-25	30	4
350	700	520	470	435	16-25	34	4
400	800	580	525	485	16-30	36	4
450	850	640	585	545	20-30	40	4
500	900	705	650	608	20-34	44	4